HARVIA

Indoor saunacabines

VARIANT
RONDIUM
RUBIC p. 2

Outdoor saunacabines

KUIKKA
KEITELE p. 5
KELO p. 6

Infraroodcabines

E Special, Classic 1
G, Classic 1
D, Classic 2
Infraroodset voor bestaande saunacabine p. 7

Saunakachels voor privécabines

S met ingebouwde bediening (4,5 - 8 kW)
E voor bediening op afstand (6 - 8 kW) p. 9

VEGA met ingebouwde bediening (4,5 - 8 kW)
VEGA LUX met ingebouwde bediening (4,5 - 9 kW)
VEGA LUX E voor bediening op afstand (4,5 - 9 kW)
VEGA COMBI met manuele verdamper (6 - 9 kW)
VEGA COMBI AUTOMATIC met automatische verdamper (6 - 9 kW)
VEGA PRO voor bediening op afstand (10,5 - 16,5 kW) p. 10

ELEGANCE voor middelgrote en grote saunacabines (10,5 - 18 kW) p. 14

Saunakachels voor professioneel gebruik

KIVI voor bediening op afstand (7 - 9 kW)
LEGEND voor bediening op afstand (11 - 16,5 kW) p. 15

CILINDRO met ingebouwde bediening (6,8 kW)
GLOBE met bediening op afstand (6,9 kW) p. 16

CLUB COMBI met verdamper (11 - 15 kW) p. 17

PROFESSIONAL saunakachel groot vermogen (20 - 33 kW) p. 18

HIDDEN HEATER voor inbouw achter een bank (6 - 12 kW) p. 19

Verdampers voor saunacabines

SS20 (2 kW) p. 20

HELIX (4,5 - 15 kW)
HELIX PRO (22 - 30 kW) p. 21

Saunabedieningen

p. 22

Toebehoren voor sauna en infraroodcabines

p. 22

S.A. ACCUBEL | Industriestrasse 28 | B-4700 Eupen | **T** +32 (0)87 59 16 50 | **F** +32 (0)87 59 16 55 | E-mail: info@accubel.be | Internet: www.accubel.be

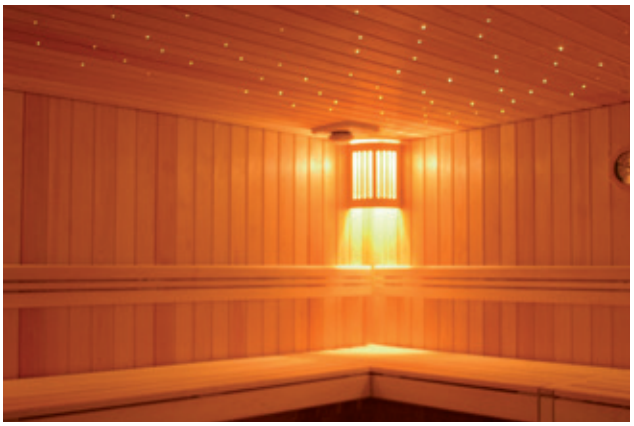

Welzijn en ontspanning
De sauna is de ontspanningsplek bij uitstek. Voor Finnen is een sauna heilig. Je mag er dan ook geen ruzie maken, piekeren of vloeken. De sauna staat in Finland volledig in het teken van een gevoel van welbehagen en ontspanning. Ook Finse ondernemingen kennen de sauna een speciale rol toe, omdat de positieve sfeer die er heerst, het pad kan effenen voor het sluiten van overeenkomsten en contracten, vooral binnen het bedrijfsleven. Wat in de sauna afgesproken wordt, is dan ook een beklonken en definitieve zaak.

In West-Europa komen sauna's steeds vaker voor, zowel in wellnesscentra als bij particulieren thuis.

Hun ontspannende en zuiverende effect is dan ook voor niemand nog een geheim. De hoge temperatuur (tussen 65 en 100°C) waaraan het lichaam wordt blootgesteld, zorgt samen met een lichte vochtigheid voor de afvoer van giftige stoffen die zich in het lichaam bevinden via transpiratie. Bij regelmatig gebruik verbetert dit proces ook de bloedsomloop en het immuunsysteem.

De saunacabines van HARVIA zijn gemaakt van zacht hout (Noorse den). De keuze van het hout is daarbij erg belangrijk en het hout zelf moet volledig vrij zijn van knoppen en hars. Het levende oppervlak van het hout draagt bovendien bij tot de schoonheid van het interieur en heeft een rustgevend effect.

Keuze van de kachel
Bij de keuze van de kachel moet met het volume en de structuur van de sauna rekening worden gehouden. Over het algemeen moet de kachel 1 kW vermogen leveren per kubieke meter van het saunavolume. Het benodigde vermogen neemt toe wanneer er in de wanden glasoppervlaktes zijn, of wanneer de wanden uit steen, beton of niet-geïsoleerde planken opgetrokken zijn.
Bij het ontwerp of de renovatie van uw sauna is ook de warmte-isolatie van muren en plafond zeer belangrijk. Elke vierkante meter uit steen, glas of gelijkaardig niet-isolerend materiaal verhoogt de energiebehoefte evenveel als een vergroting van de sauna met 1,2 m³. Is de binnenwand van de sauna gemaakt van niet-geïsoleerde planken, dan komt dat overeen met een factor 1,5.
Daarnaast moet ook een goede verluchting van de sauna voorzien worden, want een goede luchtcirculatie zorgt voor een zuivere en zuurstofrijke lucht in de sauna. Hieronder vindt u een gepaste verluchting:

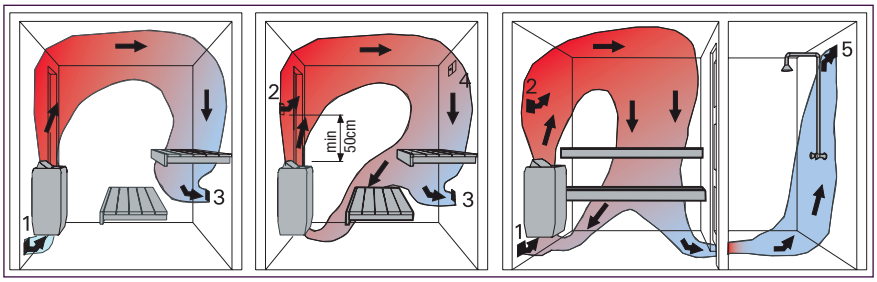

1. Aanvoer van verse lucht
2. Alternatief voor de aanvoer van verse lucht in het geval van een mechanisch verluchtingssysteem. De opening bevindt zich op +/- 50 cm boven de kachel.
3. Luchtafvoer
4. Eventuele luchtklep voor het opdrogen van de cabine na gebruik van de sauna en het bad. Wanneer de kachel aangeschakeld is, moet deze klep gesloten zijn. Verluchten kunt u ook doen door de deur van de cabine na gebruik open te laten staan.
5. Als de enige verluchting via de douchecabine loopt, dient u een verluchting van minimum 5 cm onder de deur van de saunacabine te voorzien. In dat geval is ook een mechanische verluchting vereist.

Indoor saunacabines

S2220L

S2522M

VARIANT

De VARIANT-saunacabines worden geleverd met alle binnen-uitrusting die u voor uw welzijn nodig heeft. Dankzij zijn compacte afmetingen kunt u de cabine haast overal in huis opstellen.

De benaming van de cabine geeft aan of de deur zich in de rechterhoek bevindt (R) of in de linkerhoek (L) of in het midden (geen letter).
Bij de modellen H bevindt de kachel zich tegenover de deur en niet in de hoek.
Het laatste model (M) heeft de vorm van een kwart circel.

51-		102009	102010	102011	102012	102013	102014	102015	102016	102017	102020	102025	102030
		(S1010)	(S1212)	(S1215R)	(S1215L)	(S1515)	(S1515R)	(S2015)	(S2015R)	(S2015L)	(S2020)	(S2020R)	(S2220)
Afmetingen	mm	1000x1000	1150x1150	1500x1150	1500x1150	1500x1500	1500x1500	1950x1500	1950x1500	1950x1500	1950x1950	1950x1950	1950x2200
Bank onderaan	a.	1	1	1	1	1	1	1	1	1	1	1	1
Bank bovenaan	a.	1	1	1	1	1	1	2	2	2	2	2	2
Rugsteun	a.	1	1	1	1	1	1	2	2	2	2	2	2
Tussenwand	a.	1	1	1	1	1	1	2	2	2	2	2	2
Hoofdsteun	a.	-	-	-	-	-	-	1	1	1	2	2	2
Beveiliging kachel		Ja	Ja	Ja	Ja	Ja	Ja	Ja	Ja	Ja	Ja	Ja	Ja
Vloer in PVC (optie spar)		Ja	Ja	Ja	Ja	Ja	Ja	Ja	Ja	Ja	Ja	Ja	Ja
Inrichtingskit 1		Ja	Ja	Ja	Ja	Ja	Ja	Ja	Ja	Ja	Ja	Ja	Ja
Kachel	kW	DELTA 2,9	DELTA 3,6	DELTA 3,6	DELTA 3,6	VEGA 4,5	VEGA 4,5	VEGA 6	VEGA 6	VEGA 6	VEGA 6	VEGA 6	VEGA 8
Stenen 20 kg		1	1	1	1	1	1	1	1	1	1	1	1
OPTIES													
Design Exclusive Elite 2		-	-	-	-	Ja	Ja	Ja	Ja	Ja	Ja	Ja	Ja
Design Solar Elite 3		-	-	-	-	-	-	-	-	-	-	-	-
Hout binnenwanden		Spar	Spar	Grenen	Grenen	Spar	Els	Grenen	Grenen	Grenen	Els	Els	-
Hout buitenwanden		Spar	Grenen	Spar	Spar	Els	Spar	Grenen	Els	Els	Grenen	Els	-

51-		202015	202020	302012	302014	302021	302022	302024	303015	305011	305013	352020	352025	352030
		(S2220R)	(S2220L)	(S2220H)	(S3020H)	(S2222)	(S2222R)	(S2520)	(S2520R)	(S2520L)	(S2522)	(S2522R)	(S2522L)	(S2522M)
Afmetingen	mm	1950x2200	1950x2200	1950x2200	1950x2820	2200x2200	2200x2200	1950x2380	1950x2380	1950x2380	2200x2380	2200x2380	2200x2380	2200x2380
Bank onderaan	a.	1	1	2	2	1	1	1	1	1	2	1	1	1
Bank boven	a.	2	2	2	2	2	2	2	2	2	2	2	2	2
Rugsteun	a.	2	2	2	2	2	2	2	2	2	2	2	2	2
Tussenwand	a.	2	2	2	2	2	2	2	2	2	2	2	2	2
Hoofdsteun	a.	2	2	2	2	2	2	2	2	2	2	2	2	2
Beveiliging kachel		Ja	Ja	Ja	Ja	Ja	Ja	Ja	Ja	Ja	Ja	Ja	Ja	Ja
Vloer in PVC (optie spar)		Ja	Ja	Ja	Ja	Ja	Ja	Ja	Ja	Ja	Ja	Ja	Ja	Ja
Inrichtingskit 1		Ja	Ja	Ja	Ja	Ja	Ja	Ja	Ja	Ja	Ja	Ja	Ja	Ja
Kachel	kW	VEGA 8	VEGA 8	VEGA 8	SENATOR 9	VEGA 8	VEGA 8	VEGA 8	VEGA 8	VEGA 8	SENATOR 9	VEGA 8	VEGA 8	VEGA 8
Stenen 20 kg		1	1	1	2	1	1	1	1	1	2	1	1	1
OPTIES														
Design Exclusive Elite 2		Ja	Ja	Ja	Ja	Ja	Ja	Ja	Ja	Ja	Ja	Ja	Ja	Ja
Design Solar Elite 3		Ja	Ja	Ja	Ja	Ja	Ja	Ja	Ja	Ja	Ja	Ja	Ja	Ja
Hout binnenwanden		-	-	Spar	Spar	Grenen	Spar	Els	Grenen	Grenen	Grenen	Els	Els	Els
Hout buitenwanden		-	-	Spar	Grenen	Spar	Els	Spar	Grenen	Grenen	Els	Grenen	Grenen	Els

1 De kit omvat verlichting, houten lampenkap (behalve S1010: verlichting onder de bank), emmer en pollepel, zandloper, thermometer en hygrometer
2 Design Exclusive Elite: banken, rug en hoofd in abachi
3 Design Solar Elite: banken, rug en hoofd in glad elzenhout

Onder voorbehoud van technische wijzigingen zonder voorafgaande bekendmaking | NL **SAU 1**

S.A. ACCUBEL | Industriestrasse 28 | B-4700 Eupen | **T** +32 (0)87 59 16 50 | **F** +32 (0)87 59 16 55 | E-mail: info@accubel.be | Internet: www.accubel.be

HARVIA

RONDIUM

Saunacabine in elzen- of espenhout met elektrische kachel Topclass Combi, inclusief stenen en digitale bediening Griffin Combi.

RONDIUM		52-102124	52-102125	52-102126
		(S2015KL)	(S2020KL)	(S2222KL)
Afmetingen	mm	1945x1505	1945x1945	2195x2195
Gewicht ongeveer	kg	700	700	700
Deur met venster		Ja	Ja	Ja
Bank onderaan	a.	1	1	2
Bank bovenaan	a.	2	2	2
Rugsteun	a.	1	1	2
Tussenwand	a.	2	2	2
Inrichtingsset [1]		Ja	Ja	Ja

1 De kit omvat verlichting, houten lampenkap, emmer en pollepel, zandloper, thermometer en hygrometer

- Dubbele ronde deur
- Decoratie binnenwand in roestvrij staal met LED-verlichting
- Buitenwand uit hittebehandeld espen- of elzenhout
- Afneembare banken uit abachihout en hittebehandeld espenhout
- Lumino-therapie paneel
- Draadloze bediening voor beheer van temperatuur, werkingsduur en van kleurverlichting

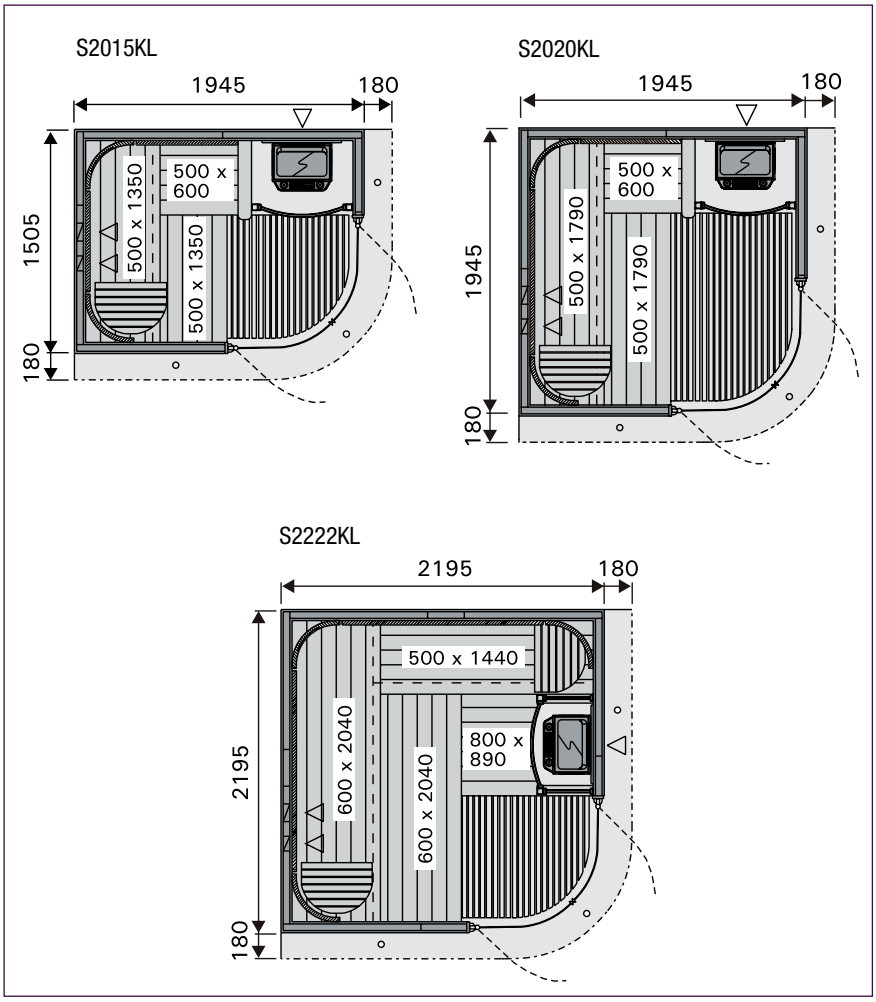

S.A. ACCUBEL | Industriestrasse 28 | B-4700 Eupen | T +32 (0)87 59 16 50 | F +32 (0)87 59 16 55 | E-mail: info@accubel.be | Internet: www.accubel.be

RUBIC

Saunacabine in elzen- of espenhout met elektrische kachel Topclass Combi, inclusief stenen en digitale bediening GriffinCombi

RUBIC		52-102119	52-102121	52-102123
		(S2118RC)	(S2121RC)	(S2123RC)
Afmetingen	mm	2080x1780	2080x2080	2080x2280
Gewicht ongeveer	kg	700	700	700
Deur met venster		Ja	Ja	Ja
Bank onderaan	a.	1	1	1
Bank bovenaan	a.	2	2	2
Rugsteun	a.	1	1	2
Tussenwand	a.	2	2	2
Inrichtingsset [1]		Ja	Ja	Ja

1 De kit omvat verlichting, houten lampenkap, emmer en pollepel, zandloper, thermometer en hygrometer

- Inox platen aan de hoeken
- 1 stenen wand binnenin
- Elzen- of espenhouten binnenwanden
- Glazen voorkant
- Digitale bediening voor beheer van temperatuur, vochtigheid en verlichting

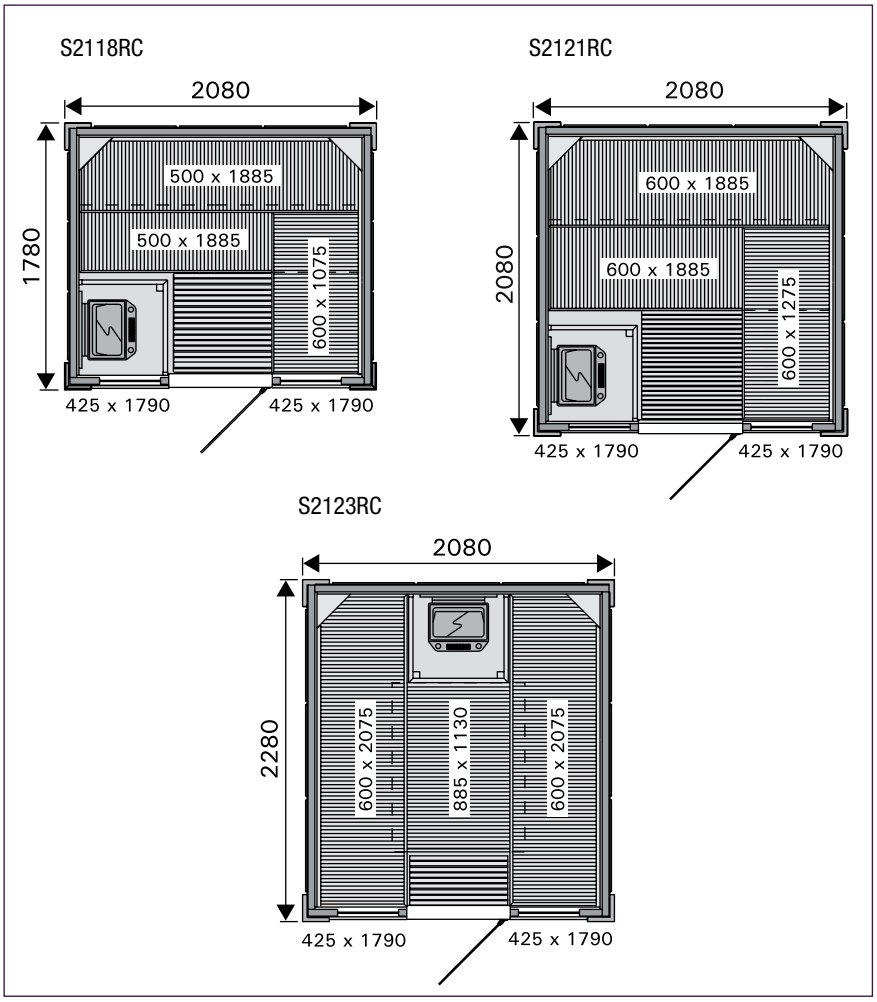

Onder voorbehoud van technische wijzigingen zonder voorafgaande bekendmaking | NL SAU 1

S.A. ACCUBEL | Industriestrasse 28 | B-4700 Eupen | **T** +32 (0)87 59 16 50 | **F** +32 (0)87 59 16 55 | E-mail: info@accubel.be | Internet: www.accubel.be

Outdoor saunacabines

De saunacabines voor buitenopstelling bieden evenveel plezier als de traditionele Finse sauna's. Het gevoel van verse lucht op de huid zorgt voor een uitzonderlijk gevoel van welbehagen. Ongeacht of u nu opteert voor een hout- of een elektrische kachel, ze zullen u een even goed gevoel bezorgen. De cabines zelf bestaan niet alleen uit een houten chalet. Er wordt ook een hele uitrusting meegeleverd: cabine in hout, inclusief dak (teer) en bevestigingsmateriaal, houtkachel met stalen schoorsteen of elektrische kachel, in functie van de keuze die u maakt. De cabine kan zowel in de tuin, in de buurt van een zwembad, als midden in een bos opgesteld worden.

KUIKKA

KUIKKA			51-801000	51-801010
			(S02200)	(S02200)
Beschrijving			Saunacabine in sparrehout met elektrische kachel Senator 9 kW, stenen en bediening C150	Saunacabine in sparrehout met houtkachel Pro20, stalen schoorsteen en beveiliging voor de kachel
Afmetingen	Lengte	mm	2000+1000 (terras)	2000+1000 (terras)
	Breedte	mm	2000	2000
	Balk	mm	135x45	135x45
Gewicht		kg	900	900
Deur met venster			Ja	Ja
Bank onderaan		a.	1	1
Bank bovenaan		a.	1	1
Rugsteun		a.	2	2
Tussenwand		a.	2	2
Inrichtingsset [1]			Ja	Ja

1 De kit omvat verlichting, houten lampenkap, emmer en pollepel, zandloper, thermometer en hygrometer

KEITELE

KEITELE			51-801020	51-801035
			(S04000)	(S04000)
Beschrijving			Saunacabine in sparrehout met elektrische kachel Senator 9 kW, stenen en bediening C150	Saunacabine in sparrehout met houten kachel Pro20, stalen schoorsteen en beveiliging voor de kachel
Afmetingen	Lengte	mm	2000+1000 (terras)	2000+1000 (terras)
	Breedte	mm	3800	3800
	Balk	mm	135x45	135x45
Gewicht		kg	1500	1500
Deur met venster			Ja	Ja
Venster			Ja	Ja
Bank onderaan		a.	1	1
Bank bovenaan		a.	1	1
Rugsteun		a.	2	2
Tussenwand		a.	2	2
Inrichtingsset [1]			Ja	Ja

1 De kit omvat verlichting, houten lampenkap, emmer en pollepel, zandloper, thermometer en hygrometer

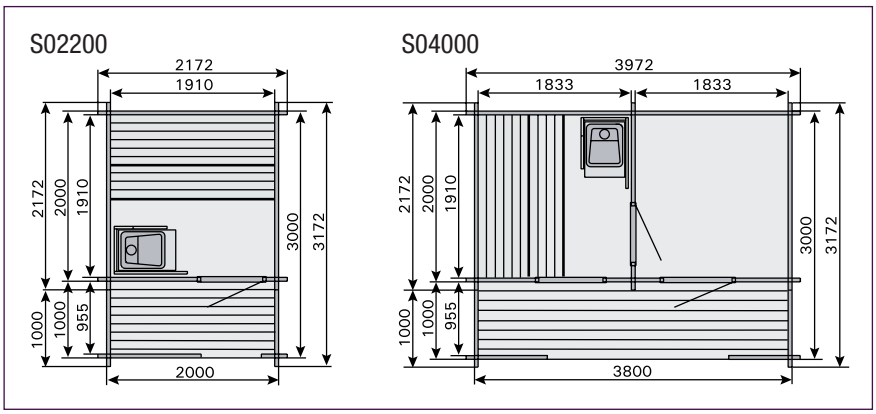

KELO

KELO			51-801036	51-801038
			(S04500)	(S04500)
Beschrijving			Saunacabine in sparrehout met elektrische kachel Legend 16,5 kW, stenen en bediening C150	Saunacabine in sparrehout met houtkachel Legend 240, stalen schoorsteen en beveiliging voor de kachel
Afmetingen	Lengte	mm	2000+1000 (terras)	2000+1000 (terras)
	Breedte	mm	2900	2900
	Balk	mm	180x240	180x240
Gewicht		kg	1500	1500
Deur met venster			Ja	Ja
Venster			Ja	Ja
Bank onderaan		a.	1	1
Bank bovenaan		a.	1	1
Rugsteun		a.	2	2
Tussenwand		a.	2	2
Inrichtingsset [1]			Ja	Ja

1 De kit omvat verlichting, houten lampenkap, emmer en pollepel, zandloper, thermometer en hygrometer

- Naar keuze voor de binnen- en/of buitenwanden: spar of vurenhout (op aanvraag)
- Andere afmetingen en toebehoren op aanvraag

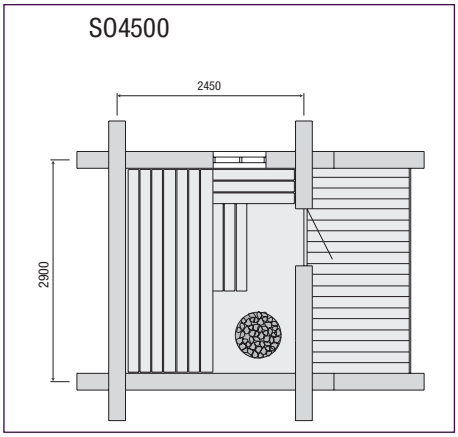

Onder voorbehoud van technische wijzigingen zonder voorafgaande bekendmaking | NL SAU 1

S.A. ACCUBEL | Industriestrasse 28 | B-4700 Eupen | **T** +32 (0)87 59 16 50 | **F** +32 (0)87 59 16 55 | E-mail: info@accubel.be | Internet: www.accubel.be

Infraroodcabines

E Special, Classic 1

		51-499999
Hout		Canadese den
Infraroodpanelen	a.	4 (steenkool)
Elektrische voeding	V/Ph/Hz	230/1/50 + A
Vermogen	W	1200
Glasdeur		Veiligheidsglas, brons
Ingebouwde digitale bediening		Ja
Radio CD/MP3 met ingebouwde luidsprekers		Nee
Luminotherapie		Nee
Afmetingen	mm	1150 x 1100 x 1950

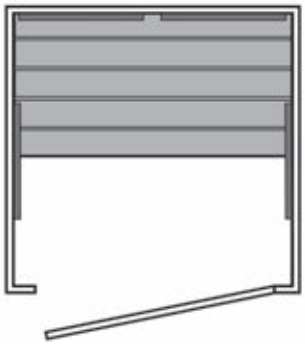

G, Classic 1

		51-500002
Hout		Canadese den
Infraroodpanelen	a.	5 (steenkool)
Elektrische voeding	V/Ph/Hz	230/1/50 + A
Vermogen	W	1500
Glasdeur		Veiligheidsglas, brons
Ingebouwde digitale bediening		Ja
Radio CD/MP3 met ingebouwde luidsprekers		Ja
Luminotherapie		Ja
Afmetingen	mm	1600 x 1150 x 2100

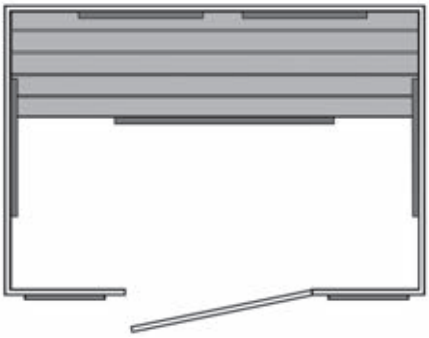

D, Classic 2

		51-500006
Hout		Canadese den
Infraroodpanelen	a.	8 (keramisch)
Elektrische voeding	V/Ph/Hz	230/1/50 + A
Vermogen	W	2400
Glasdeur		Veiligheidsglas, brons
Ingebouwde digitale bediening		Ja
Radio CD/MP3 met ingebouwde luidsprekers		Ja
Luminotherapie		Ja
Afmetingen	mm	1500 x 1500 x 530 x 1200 x 530 x 2100

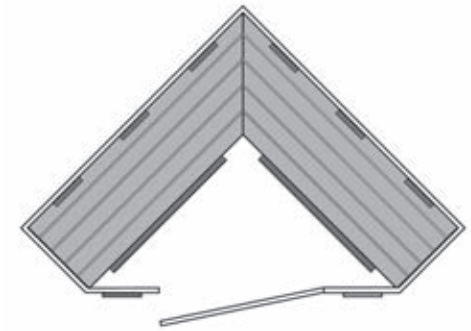

Infraroodset voor bestaande saunacabine

		51-800010	51-800020
Beschrijving		Standaard infraroodpanelen	Infraroodpanelen met licht
Afmetingen	mm	220 x 725 x 60	220 x 725 x 60
Elektrische voeding	V/Ph/Hz	230/1/50 + A	230/1/50 + A
Vermogen	W	3000	3000
VERPLICHT TOEBEHOREN			
Infraroodbediening Griffin	CODE	**52-800235**	**52-800235**

Onder voorbehoud van technische wijzigingen zonder voorafgaande bekendmaking | NL **SAU 1**

S.A. ACCUBEL | Industriestrasse 28 | B-4700 Eupen | **T** +32 (0)87 59 16 50 | **F** +32 (0)87 59 16 55 | E-mail: info@accubel.be | Internet: www.accubel.be

Saunakachels voor privécabines

54-150400

52-800230

STANDARD S met ingebouwde bediening (4,5 - 8 kW)
STANDARD E voor bediening op afstand (6 - 8 kW)

STANDARD			S			E	
			52-300045	52-300060	52-300080	52-400060	52-400080
Vermogen		**kW**	**4,5**	**6**	**8**	**6**	**8**
Aanbevolen voor sauna (min.-max.)		**m³**	**3-6**	**5-8**	**7-12**	**5-8**	**7-12**
Bediening			**ingebouwd**	**ingebouwd**	**ingebouwd**	**op afstand**	**op afstand**
Min. saunahoogte		mm	1900	1900	1900	1900	1900
Max. hoeveelheid stenen		kg	25	25	25	25	25
Afmetingen (l x h x d)		mm	410x600x280	410x600x280	410x600x280	410x600x280	410x600x280
Gewicht		kg	16	16	16	16	16
Elektrische voeding		V/Ph/Hz	400/3/50+A [1]	400/3/50+A [1]	400/3/50 + A	400/3/50+A [1]	400/3/50 + A
Voedingskabel		mm²	5x1,5	5x1,5	5x2,5	5x1,5	5x2,5
Beveiliging		A	3x10	3x10	3x16	3x10	3x16
Veiligheidsafstanden	A	mm	35	50	100	50	100
	B	mm	20	30	30	30	30
	C	mm	35	50	80	120	150
VERPLICHT TOEBEHOREN							
Stenen 20 kg (klein)		CODE	**55-010000**	**55-010000**	**55-010000**	**55-010000**	**55-010000**
Stenen 20 kg (groot)		CODE	**55-010001**	**55-010001**	**55-010001**	**55-010001**	**55-010001**
Bediening standaard		CODE	**(ingebouwd)**	**(ingebouwd)**	**(ingebouwd)**	**54-150400**	**54-150400**
Bediening Griffin		CODE	**-**	**-**	**-**	**52-800230**	**52-800230**

1 Ook beschikbaar in 230/1/50 op aanvraag

Afmetingen in mm

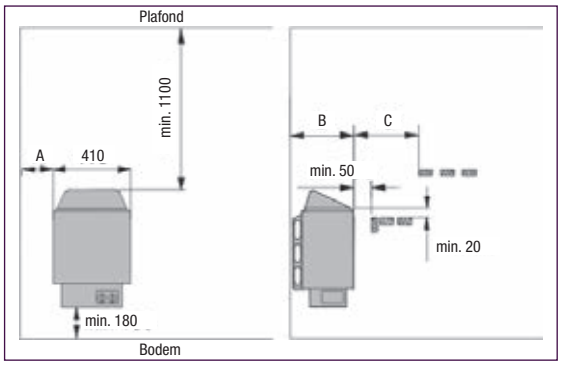

VEGA met ingebouwde bediening (4,5 - 8 kW)

VEGA			52-250045	52-250060	52-250080
Vermogen		**kW**	**4,5**	**6**	**8**
Aanbevolen voor sauna (min.-max.)		**m³**	**3-6**	**5-8**	**7-12**
Bediening			**ingebouwd**	**ingebouwd**	**ingebouwd**
Min. saunahoogte		mm	190	190	190
Max. hoeveelheid stenen		kg	25	25	25
Afmetingen (l x h x d)		mm	480x540x310	480x540x310	480x540x310
Gewicht		kg	11	11	11
Elektrische voeding		V/Ph/Hz	400/3/50 + A	400/3/50 + A	400/3/50 + A
Voedingskabel		mm²	5x1,5	5x1,5	5x2,5
Beveiliging		A	3x10	3x10	3x16
Veiligheidsafstanden	A	mm	35	50	100
	B	mm	20	30	30
	C	mm	35	50	80
VERPLICHT TOEBEHOREN					
Stenen 20 kg (klein)		CODE	**55-010000**	**55-010000**	**55-010000**
Stenen 20 kg (groot)		CODE	**55-010001**	**55-010001**	**55-010001**

Afmetingen in mm

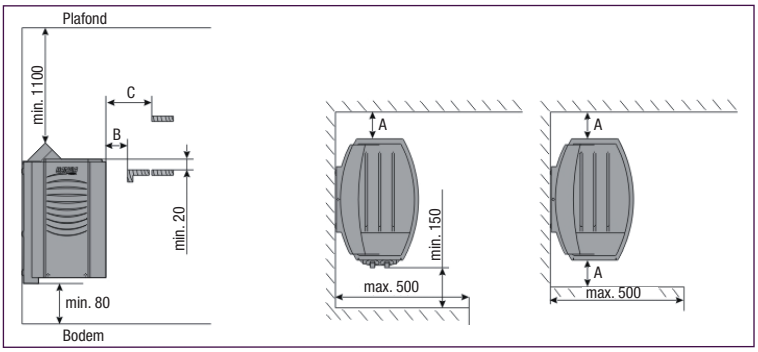

Onder voorbehoud van technische wijzigingen zonder voorafgaande bekendmaking | NL **SAU 1**

S.A. ACCUBEL | Industriestrasse 28 | B-4700 Eupen | **T** +32 (0)87 59 16 50 | **F** +32 (0)87 59 16 55 | E-mail: info@accubel.be | Internet: www.accubel.be

VEGA LUX met ingebouwde bediening (4,5 - 9 kW)

VEGA LUX			52-260045	52-260060	52-260080	52-260090
Vermogen		**kW**	**4,5**	**6**	**8**	**9**
Aanbevolen voor sauna (min.-max.)		**m³**	**3-6**	**5-8**	**7-12**	**8-14**
Bediening			**ingebouwd**	**ingebouwd**	**ingebouwd**	**ingebouwd**
Min. saunahoogte		mm	190	190	190	190
Max. hoeveelheid stenen		kg	25	25	25	25
Afmetingen (l x h x d)		mm	500x510x340	500x510x340	500x510x340	500x510x340
Gewicht		kg	11	11	11	11
Elektrische voeding		V/Ph/Hz	400/3/50 + A	400/3/50 + A	400/3/50 + A	400/3/50 + A
Voedingskabel		mm²	5x1,5	5x1,5	5x2,5	5x2,5
Beveiliging		A	3x10	3x10	3x16	3x16
Veiligheidsafstanden	A	mm	35	50	100	120
	B	mm	20	30	30	40
	C	mm	35	50	80	90
VERPLICHT TOEBEHOREN						
Stenen 20 kg (klein)		CODE	**55-010000**	**55-010000**	**55-010000**	**55-010000**
Stenen 20 kg (groot)		CODE	**55-010001**	**55-010001**	**55-010001**	**55-010001**

VEGA LUX E voor bediening op afstand (4,5 - 9 kW)

VEGA LUX E			52-270045	52-270060	52-270080	52-270090
Vermogen		**kW**	**4,5**	**6**	**8**	**9**
Aanbevolen voor sauna (min.-max.)		**m³**	**3-6**	**5-8**	**7-12**	**8-14**
Bediening			**op afstand**	**op afstand**	**op afstand**	**op afstand**
Min. saunahoogte		mm	190	190	190	190
Max. hoeveelheid stenen		kg	25	25	25	25
Afmetingen (l x h x d)		mm	470x510x340	470x510x340	470x510x340	470x510x340
Gewicht		kg	11	11	11	11
Elektrische voeding		V/Ph/Hz	400/3/50 + A	400/3/50 + A	400/3/50 + A	400/3/50 + A
Voedingskabel		mm²	5x1,5	5x1,5	5x2,5	5x2,5
Beveiliging		A	3x10	3x10	3x16	3x16
Veiligheidsafstanden	A	mm	35	50	100	120
	B	mm	20	30	30	40
	C	mm	35	50	80	90
VERPLICHT TOEBEHOREN						
Stenen 20 kg (klein)		CODE	**55-010000**	**55-010000**	**55-010000**	**55-010000**
Stenen 20 kg (groot)		CODE	**55-010001**	**55-010001**	**55-010001**	**55-010001**
Bediening		CODE	**54-150400** of **54-150401** of **52-800230**			

54-150400

54-150401

52-800230

Afmetingen in mm **VEGA LUX & VEGA LUX E**

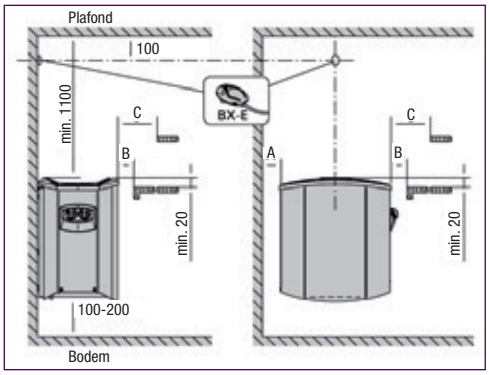

VEGA COMBI met manuele verdamper (6 - 9 kW)
VEGA COMBI AUTOMATIC met automatische verdamper (6 - 9 kW)

VEGA			COMBI		COMBI AUTOMATIC	
			52-280060	52-280090	52-285060	52-285090
Vermogen		**kW**	**6**	**9**	**6**	**9**
Aanbevolen voor sauna (min.-max.)		**m³**	**5-8**	**8-14**	**5-8**	**8-14**
Bediening			**op afstand**	**op afstand**	**op afstand**	**op afstand**
Vermogen verdamper		kW / kg/h	2 / 2,5	2 / 2,5	2 / 2,5	2 / 2,5
Waterreservoir		l	5	5	5	5
Automatische vulling			nee	nee	ja	ja
Max. druk wateraanvoer		bar	-	-	8	8
Min. saunahoogte		mm	190	190	190	190
Max. hoeveelheid stenen		kg	20	20	20	20
Afmetingen (l x h x d)		mm	450x560x385	450x560x385	450x560x385	450x560x385
Gewicht		kg	11	11	11	11
Elektrische voeding		V/Ph/Hz	400/3/50 + A	400/3/50 + A	400/3/50 + A	400/3/50 + A
Voedingskabel		mm²	5x1,5	5x2,5	5x1,5	5x2,5
Aansluitkabel bediening		mm²	7x1,5	5x2,5	7x1,5	7x2,5
Beveiliging		A	3x10	3x16	3x10	3x16
Veiligheidsafstanden	A	mm	50	120	50	120
	B	mm	50	100	50	100
VERPLICHT TOEBEHOREN						
Stenen 20 kg (klein)		CODE	**55-010000**	**55-010000**	**55-010000**	**55-010000**
Stenen 20 kg (groot)		CODE	**55-010001**	**55-010001**	**55-010001**	**55-010001**
Bediening		CODE	**54-150720** of **52-800231**		**54-150720** of **52-800231**	

54-150720

52-800231

Afmetingen in mm

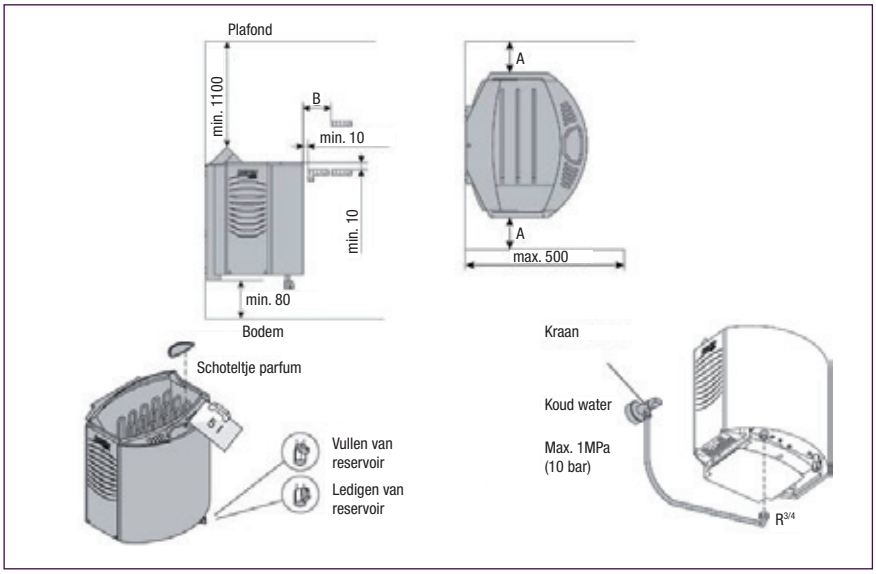

Onder voorbehoud van technische wijzigingen zonder voorafgaande bekendmaking | NL SAU 1

S.A. ACCUBEL | Industriestrasse 28 | B-4700 Eupen | **T** +32 (0)87 59 16 50 | **F** +32 (0)87 59 16 55 | E-mail: info@accubel.be | Internet: www.accubel.be

VEGA PRO voor bediening op afstand (10,5 - 16,5 kW)

VEGA			52-290105	52-290135	52-290165
Vermogen		**kW**	**10,5**	**13,5**	**16,5**
Aanbevolen voor sauna (min.-max.)		**m³**	**9-15**	**11-20**	**16-30**
Bediening			**op afstand**	**op afstand**	**op afstand**
Min. saunahoogte		mm	190	210	210
Max. hoeveelheid stenen		kg	40-50	40-50	40-50
Afmetingen (l x h x d)		mm	435x640x470	435x640x470	435x640x470
Gewicht		kg	18	18	18
Elektrische voeding		V/Ph/Hz	400/3/50 + A	400/3/50 + A	400/3/50 + A
Voedingskabel		mm²	5x2,5	5x2,5	5x2,5
Beveiliging		A	3x16	3x20	3x25
Veiligheidsafstanden	A	mm	50	80	100
	B	mm	50	80	50
	C	mm	1250	1450	1450
	D	mm	50	50	50
	tot bodem	mm	30	30	30
VERPLICHT TOEBEHOREN					
Stenen 20 kg (klein)		CODE	**55-010000**	**55-010000**	**55-010000**
Stenen 20 kg (groot)		CODE	**55-010001**	**55-010001**	**55-010001**
Bediening		CODE	**54-150400** of **54-150401** of **52-800230**		**54-150500** of **52-800230**

54-150400

54-150401

52-800230

54-150500

Afmetingen in mm

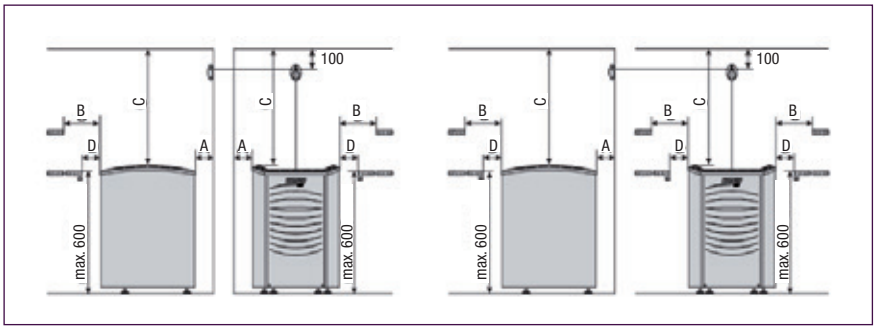

HARVIA

ELEGANCE voor middelgrote en grote saunacabines (10,5 - 18 kW)

ELEGANCE			52-732105	52-732150	52-732165	52-732180
Vermogen		**kW**	**10,5**	**15**	**16,5**	**18**
Aanbevolen voor sauna (min.-max.)		**m³**	**9-18**	**14-26**	**16-30**	**20-35**
Bediening			**op afstand**	**op afstand**	**op afstand**	**op afstand**
Min. saunahoogte		mm	210	210	210	210
Max. hoeveelheid stenen		kg	70	70	70	70
Afmetingen (l x h x d)		mm	500x700x500	500x700x500	500x700x500	500x700x500
Gewicht		kg	26	26	26	26
Elektrische voeding		V/Ph/Hz	400/3/50 + A	400/3/50 + A	400/3/50 + A	400/3/50 + A
Voedingskabel		mm²	5x2,5	5x6	5x6	5x10
Beveiliging		A	3x16	3x25	3x25	3x35
Veiligheidsafstanden	A	mm	100-200	150-250	150-250	150-250
	B	mm	30	30	30	30
	C	mm	50	100	100	100
tot plafond	D	mm	1400	1400	1400	1400
tot bodem	E	mm	700	700	700	700
VERPLICHT TOEBEHOREN						
Stenen 20 kg (klein)		CODE	**55-010000**	**55-010000**	**55-010000**	**55-010000**
Stenen 20 kg (groot)		CODE	**55-010001**	**55-010001**	**55-010001**	**55-010001**
Bediening standaard		CODE	**54-150400**	**54-150400**	**54-150550**	**54-150550**
Bediening Griffin		CODE	**52-800230**	**52-800230**	**52-800230**	**52-800230**
OPTIONEEL TOEBEHOREN						
Houten veiligheidsrail		CODE	**55-732100**	**55-732100**	**55-732100**	**55-732100**
Houten veiligheidsrail met verlichtingspunten		CODE	**55-732105**	**55-732105**	**55-732105**	**55-732105**

54-150400

52-800230

54-150500

Afmetingen in mm

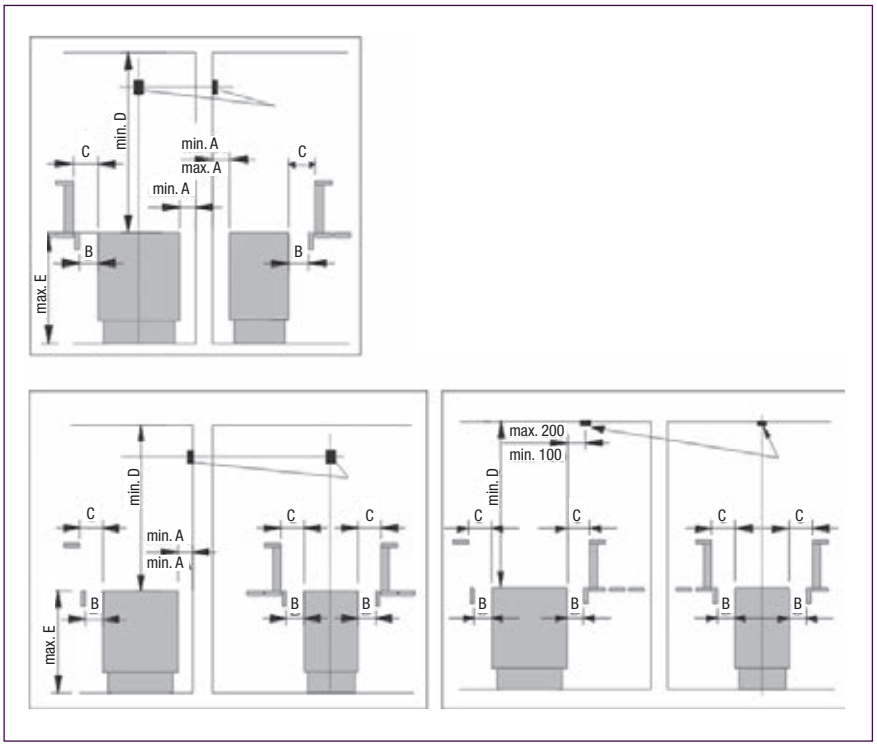

Onder voorbehoud van technische wijzigingen zonder voorafgaande bekendmaking | NL SAU 1

S.A. ACCUBEL | Industriestrasse 28 | B-4700 Eupen | **T** +32 (0)87 59 16 50 | **F** +32 (0)87 59 16 55 | E-mail: info@accubel.be | Internet: www.accubel.be

HARVIA

Saunakachels voor professioneel gebruik

KIVI

LEGEND

54-150400

52-800230

54-150500

KIVI voor bediening op afstand (7 - 9 kW)
LEGEND voor bediening op afstand (11 - 16,5 kW)

			KIVI		LEGEND	
			52-732185	**52-732186**	**52-732190**	**52-732191**
Vermogen		**kW**	**7**	**9**	**11**	**16,5**
Aanbevolen voor sauna (min.-max.)		**m³**	**6-10**	**8-14**	**9-24**	**16-35**
Bediening			**op afstand**	**op afstand**	**op afstand**	**op afstand**
Min. saunahoogte		mm	1900	1900	1900	1900
Max. hoeveelheid stenen		kg	100	100	300	300
Afmetingen (l x h x d)		mm	370x1200	370x1200	600x1020	600x1020
Gewicht		kg	15	15	35	35
Elektrische voeding		V/Ph/Hz	400/3/50 + A	400/3/50 + A	400/3/50 + A	400/3/50 + A
Voedingskabel		mm²	5x1,5	5x2,5	-	-
Aansluitkabel bediening		mm²	-	-	5x2,5	5x4
Kabel sonde		mm²	4x0,25	4x0,25	4x0,25	4x0,25
Datakabel		mm²	6x0,5	6x0,5	-	-
Aansluitkabel kachel		mm²	-	-	5x2,5	5x4,0
Beveiliging		A	3x10	3x16	3x16	3x25
Veiligheidsafstanden tot muur	A	mm	100	100	150	150
tot bank	B	mm	100	100	100	100
VERPLICHT TOEBEHOREN						
Stenen 20 kg (klein)		CODE	**55-010000**	**55-010000**	**55-010000**	**55-010000**
Stenen 20 kg (groot)		CODE	**55-010001**	**55-010001**	**55-010001**	**55-010001**
Bediening standaard		CODE	**54-150400**	**54-150400**	**54-150500**	**54-150500**
Bediening Griffin		CODE	**52-800230**	**52-800230**	**52-800230**	**52-800230**

Afmetingen in mm

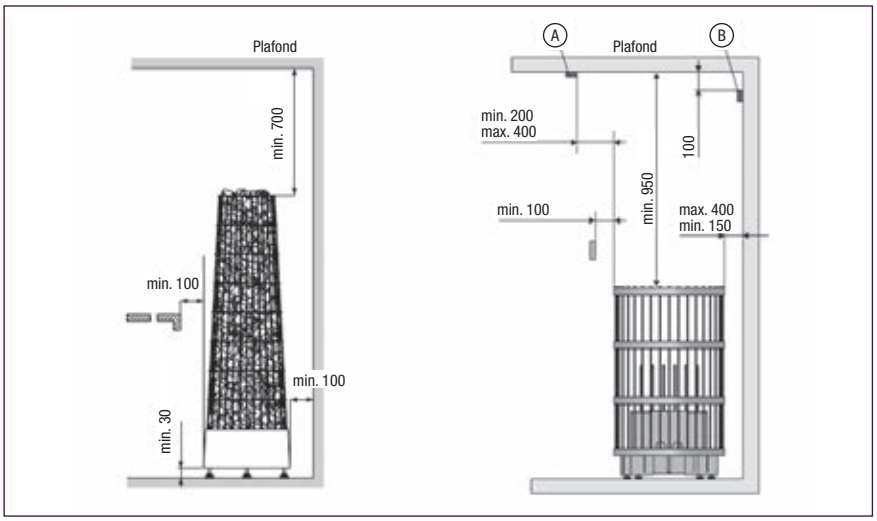

(A) (B): mogelijke plaats voor sonde

HARVIA

CILINDRO

GLOBE

CILINDRO met ingebouwde bediening (6,8 kW)
GLOBE met bediening op afstand (6,9 kW)

			CILINDRO	GLOBE
			52-210060	52-210090
Vermogen		**kW**	**6,8**	**6,9**
Aanbevolen voor sauna (min.-max.)		**m³**	**6-10**	**6-10**
Bediening			**inbegrepen, ingebouwd**	**inbegrepen, op afstand**
Min. saunahoogte		mm	190	190
Max. hoeveelheid stenen		kg	80	50
Afmetingen (l x h x d)		mm	320x930	430x395
Gewicht		kg	10	10
Elektrische voeding		V/Ph/Hz	400/3/50 + A	400/3/50 + A
Voedingskabel		A	10	10
Veiligheidsafstanden tot muur	A	mm	100	50
tot bank	B	mm	100	-
tot plafond	C	mm	950	900
tot houten vloer	D	mm	30	20
VERPLICHT TOEBEHOREN				
Stenen 20 kg (klein)		CODE	**55-010000**	**55-010000**
Stenen 20 kg (groot)		CODE	**55-010001**	**55-010001**
Temperatuurvoeler		CODE	**52-900150**	**-**
Voet voor Globe		CODE	**-**	**52-210095**

Afmetingen in mm

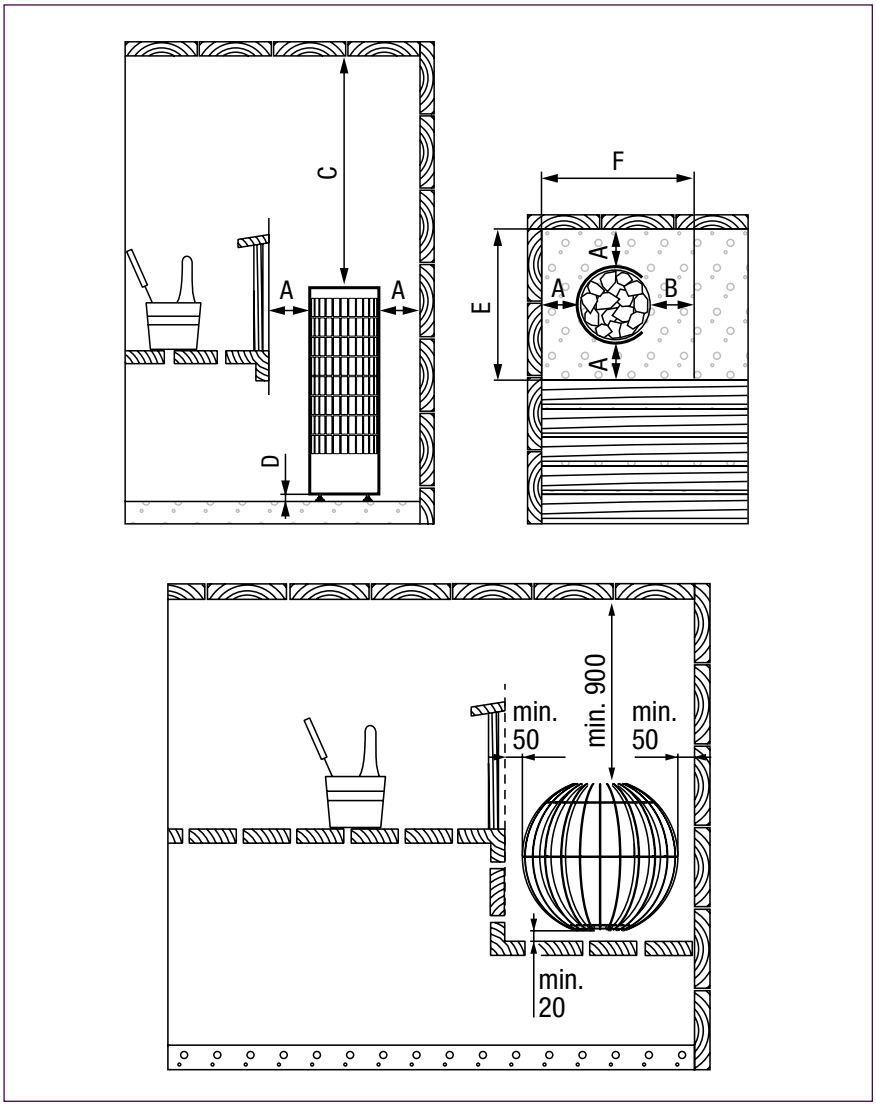

Onder voorbehoud van technische wijzigingen zonder voorafgaande bekendmaking | NL SAU 1

S.A. ACCUBEL | Industriestrasse 28 | B-4700 Eupen | **T** +32 (0)87 59 16 50 | **F** +32 (0)87 59 16 55 | E-mail: info@accubel.be | Internet: www.accubel.be

CLUB COMBI met verdamper (11 - 15 kW)

54-150720

52-800231

CLUB COMBI		52-502110	52-502135	52-502150
Vermogen	**kW**	**11**	**13,5**	**15**
Aanbevolen voor sauna (min.-max.)	**m³**	**9-16**	**11-20**	**14-24**
Bediening		**op afstand**	**op afstand**	**op afstand**
Min. saunahoogte	mm	1900	2100	2100
Max. hoeveelheid stenen	kg	60	60	60
Afmetingen (l x h x d)	mm	490x700x505	490x700x505	490x700x505
Gewicht	kg	30	30	30
Elektrische voeding	V/Ph/Hz	400/3/50 + A	400/3/50 + A	400/3/50 + A
Voedingskabel	mm²	5x2,5 + 3x1,5	5x4 + 3x1,5	5x6 + 3x1,5
Beveiliging	A	3x16	3x20	3x25
Veiligheidsafstanden A	mm	70	100	100
B	mm	50	50	50
C	mm	70	100	100
D	mm	1200	1400	1400
VERPLICHT TOEBEHOREN				
Stenen 20 kg (klein)	CODE	**55-010000**	**55-010000**	**55-010000**
Stenen 20 kg (groot)	CODE	**55-010001**	**55-010001**	**55-010001**
Bediening standaard	CODE	**54-150720**	**54-150720**	**54-150720**
Bediening Griffin	CODE	**52-800231**	**52-800231**	**52-800231**

Afmetingen in mm

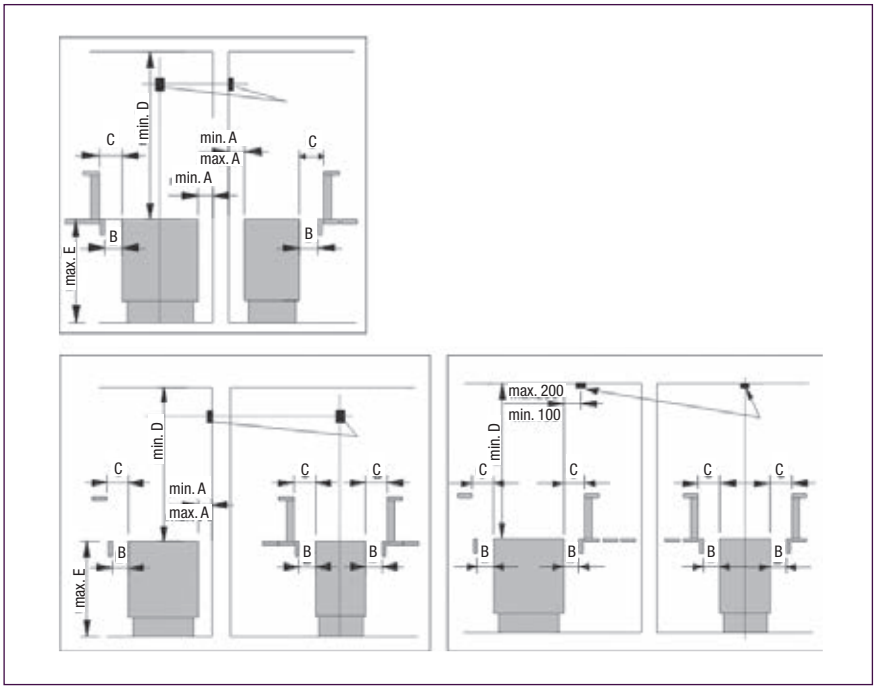

PROFESSIONAL saunakachel groot vermogen (20 - 33 kW)

54-150500

54-150550

PROFESSIONAL		52-500200	52-500260	52-500300	52-500330
Vermogen	**kW**	**20**	**26**	**30**	**33**
Aanbevolen voor sauna (min.-max.)	**m³**	**18-30**	**30-46**	**40-56**	**46-66**
Bediening		**op afstand**	**op afstand**	**op afstand**	**op afstand**
Min. saunahoogte	mm	2100	2200	2200	2200
Max. hoeveelheid stenen	kg	100	100	100	100
Afmetingen (l x h x d)	mm	900x730x500	900x730x500	900x730x500	900x730x500
Gewicht	kg	60	60	60	60
Elektrische voeding	V/Ph/Hz	400/3/50 + A	400/3/50 + A	400/3/50 + A	400/3/50 + A
Voedingskabel	mm²	5x10	5x16	5x16	5x16
Beveiliging	A	3x35	3x50	3x50	3x50
Veiligheidsafstand tot muur	mm	160	160	200	200
VERPLICHT TOEBEHOREN					
Stenen 20 kg (klein)	CODE	**55-010000**	**55-010000**	**55-010000**	**55-010000**
Stenen 20 kg (groot)	CODE	**55-010001**	**55-010001**	**55-010001**	**55-010001**
Bediening standaard	CODE	**54-150500**	**54-150550**	**54-150550**	**54-150550**

Afmetingen in mm

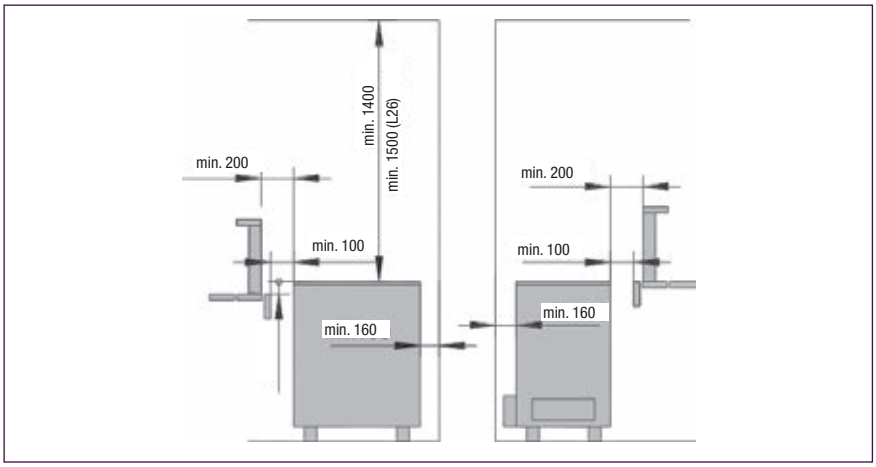

Onder voorbehoud van technische wijzigingen zonder voorafgaande bekendmaking | NL SAU 1

S.A. ACCUBEL | Industriestrasse 28 | B-4700 Eupen | **T** +32 (0)87 59 16 50 | **F** +32 (0)87 59 16 55 | E-mail: info@accubel.be | Internet: www.accubel.be

HIDDEN HEATER voor inbouw achter een bank (6 - 12 kW)

54-150400

52-800230

HIDDEN HEATER		52-733060	52-733090	52-733120
Vermogen	**kW**	**6**	**9**	**12**
Aanbevolen voor sauna (min.-max.)	**m³**	**6-10**	**10-14**	**12-17**
Bediening		**op afstand**	**op afstand**	**op afstand**
Min. saunahoogte	mm	2100	2100	2100
Max. hoeveelheid stenen	kg	15	15	15
Afmetingen (l x h x d)	mm	1175x830x270	1175x830x270	1175x830x270
Gewicht	kg	33	33	33
Elektrische voeding	V/Ph/Hz	400/3/50 + A	400/3/50 + A	400/3/50 + A
Voedingskabel	mm²	5x1,5	5x2,5	5x4
Beveiliging	A	3x10	3x16	3x20
Veiligheidsafstanden A	mm	75	90	120
B	mm	1100	1100	1100
C	mm	270	270	270
D	mm	1175	1175	1175
E	mm	75	75	90
F	mm	830	830	830
VERPLICHT TOEBEHOREN				
Stenen 20 kg (klein)	CODE	**55-010000**	**55-010000**	**55-010000**
Stenen 20 kg (groot)	CODE	**55-010001**	**55-010001**	**55-010001**
Bediening standaard	CODE	**54-150400**	**54-150400**	**54-150400**
Bediening Griffin	CODE	**52-800230**	**52-800230**	**52-800230**
OPTIONEEL TOEBEHOREN				
Houten sokkel voor de kom	CODE	**55-733061**	**55-733061**	**55-733061**
Beschermrooster voor de kachel	CODE	**55-733062**	**55-733062**	**55-733062**

Afmetingen in mm

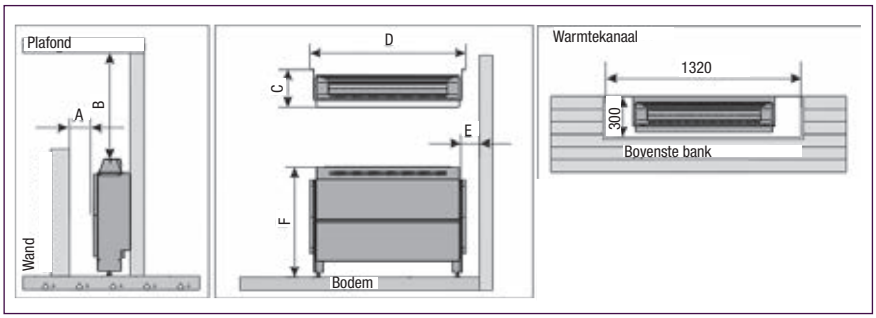

Verdampers voor saunacabines

SS20 (2 kW)

SS20		52-800020
Vermogen	kW	2
Aanbevolen voor sauna (min.-max.)	m³	alle
Afmetingen (l x h x d)	mm	340x680x95
Gewicht	kg	6
Elektrische voeding	V/Ph/Hz	230/1/50 + A
Voedingskabel	mm²	3x1,5
Verdamping	l/h	+/- 2,5
Inhoud waterreservoir	l	6
Min. vulling	l	3,5 - 4
Max. vulling	l	5,5
Veiligheidsafstand A	mm	300
VERPLICHT TOEBEHOREN		
Bediening standaard Combi	CODE	**54-150720**

54-150720

Afmetingen in mm

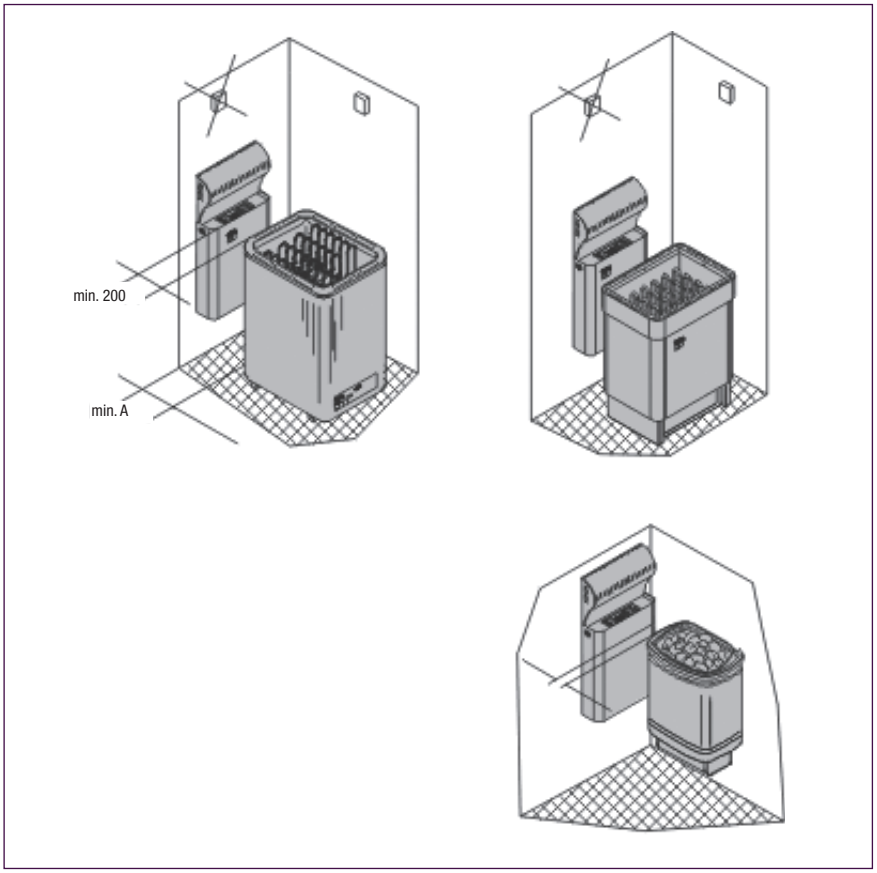

Onder voorbehoud van technische wijzigingen zonder voorafgaande bekendmaking | NL SAU 1

S.A. ACCUBEL | Industriestrasse 28 | B-4700 Eupen | **T** +32 (0)87 59 16 50 | **F** +32 (0)87 59 16 55 | E-mail: info@accubel.be | Internet: www.accubel.be

HELIX (4,5 - 15 kW)

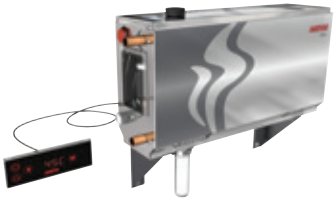

HELIX		52-810045	52-810060	52-810090	52-810110	52-810150
Vermogen	kW	4,5	6	9	11	15
Verdamping	kg/h	5,5	7,6	12	14,6	20,1
Elektrische voeding	V/Ph/Hz	400/3/50 + A	400/3/50 + A	400/3/50 + A	400/3/50 + A	400/3/50 + A
Bediening met touch display		inbegrepen	inbegrepen	inbegrepen	inbegrepen	inbegrepen
Afmetingen (l x h x d)	mm	600x320x155	600x320x155	600x320x155	600x320x155	600x320x155
Gewicht	kg	9	9	9	9	9
Voor volume sauna						
Dunne wanden V = verlucht vertrek N = niet verlucht vertrek	m³	V = 2 - 5 N = 2 - 7	V = 2 - 8 N = 3,5 - 11	V = 6 - 12 N = 9 - 17	V = 10 - 14,5 N = 15 - 21	V = 12 - 19,5 N = 17 - 28
Betegelde dunne wanden V = verlucht vertrek N = niet verlucht vertrek	m³	V = 2 - 4 N = 2 - 6	V = 2 - 6 N = 3 - 9	V = 4,5 - 10 N = 7,5 - 14	V = 8 - 12 N = 12 - 17	V = 10 - 16 N = 14 - 23
Betegelde stenen muur V = verlucht vertrek N = niet verlucht vertrek	m³	V = 2 - 3,5 N = 2 - 4,5	V = 2 - 5 N = 3 - 7,5	V = 3 - 8 N = 6 - 11,5	V = 6 - 10 N = 10 - 14	V = 8 - 13,5 N = 12 - 18,5
OPTIONEEL TOEBEHOREN						
Klep voor automatische ontlading	CODE	**52-800210**	**52-800210**	**52-800210**	**52-800210**	**52-800210**
Complete unit voor parfum, nieuw model	CODE	**52-800221**	**52-800221**	**52-800221**	**52-800221**	**52-800221**
Eucalyptus parfum voor stoomcabine 5 liter	CODE	**52-800490**	**52-800490**	**52-800490**	**52-800490**	**52-800490**

52-800210

52-800220

52-800221

HELIX PRO (22 - 30 kW)

HELIX PRO		52-810220	52-810230
Vermogen	kW	21,6	30
Verdamping	kg/h	29,2	40,2
Elektrische voeding	V/Ph/Hz	400/3/50 + T	400/3/50 + T
Bediening met touch display		inbegrepen	inbegrepen
Afmetingen (l x h x d)	mm	560x490x320	560x490x320
Gewicht	kg	24	24
Voor volume sauna			
Dunne wanden V = verlucht vertrek N = niet verlucht vertrek	m³	V = 20 - 29 N = 30 - 42	V = 24 - 39 N = 34 - 56
Betegelde dunne wanden V = verlucht vertrek N = niet verlucht vertrek	m³	V = 16 -24 N = 24 - 34	V = 20 - 32 N = 28 - 46
Betegelde stenen muur V = verlucht vertrek N = niet verlucht vertrek	m³	V = 12 - 20 N = 20 - 28	V = 16 - 27 N = 24 - 37
OPTIONEEL TOEBEHOREN			
Klep voor automatische ontlading	CODE	**inbegrepen**	**inbegrepen**
Complete unit voor parfum, nieuw model	CODE	**52-800221**	**52-800221**
Eucalyptus parfum voor stoomcabine 5 liter	CODE	**52-800490**	**52-800490**

52-800210

52-800220

52-800221

Saunabedieningen

54-150400

54-150401

54-150500

54-150550

52-800230

54-150720

52-800231

		54-150400	54-150401	54-150500	54-150550	54-150720	52-800230	52-800231
Type		**Standard**	**Standard**	**Standard**	**Standard**	**Combi Standard**	**Griffin**	**Combi Griffin**
			met timer	incl. effect box		Combi	incl. effect box	
Elektrische voeding	V/Ph/Hz	400/350+A	400/350+A	400/350+A	400/350+A	400/350+A	400/350+A	400/350+A
Voor verwarmingsvermogen	kW	3-15	3-15	10,5-22	26-34	alle	2,3-17	2,3-17
Max. stroomsterkte	A	16	16	16	25	16	16	16
Digitale temperatuurweergave		Ja	Ja	Ja	Ja	Ja	Ja	Ja
Verwarmingsfunctie		ON/OFF	ON/OFF	ON/OFF	ON/OFF	ON/OFF	ON/OFF	ON/OFF
Verwarmingsregeling		Auto	Auto	Auto	Auto	Auto	Auto	Auto
Weergave resterende ON-tijd		-	-	-	-	Ja	Ja	Ja
Verlichtingsfunctie		ON/OFF	ON/OFF	ON/OFF	ON/OFF	ON/OFF	ON/OFF	ON/OFF
Ventilatorfunctie		ON/OFF	ON/OFF	ON/OFF	ON/OFF	ON/OFF	ON/OFF	ON/OFF
Instelbare temp. 40-110°C		Ja	Ja	Ja	Ja	Ja	Ja	Ja
Tijdsinstelling		Ja	Ja	Ja	Ja	Ja	Ja	Ja
Instelling opwarmtijd	h	4-12	4-12	4-12	6-18	max. 4	1-6 (1-12)	1-6 (1-12)
Dag/week timer		-	Ja	Ja	Ja	-	-	-
Inbegrepen voeler(s)		1	1	1	1	2	1	2
Stoomfunctie		-	-	-	-	Ja	-	Ja
Instelbare luchtvochtigheid 20-95%		-	-	-	-	Ja	-	Ja
Regeling luchtvochtigheid		-	-	-	-	Auto	-	Auto
Weergave luchtvochtigheid		-	-	-	-	-	Optie	Ja
ONDERDELEN								
Temperatuurvoeler met begrenzer	CODE	**54-900150**	**54-900150**	**54-900150**	**54-900150**	**59-300014**	**59-300014**	**59-300014**
Vochtigheid/temperatuur-voeler	CODE	**-**	**-**	**-**	**-**	**59-300018**	**59-300017**	**59-300017**

Toebehoren voor sauna- en infraroodcabines

Brons | Groen | Trans-parant | Mat, vrouwelijk motief | Mat, motief riet

Glasdeuren voor saunacabine

	Beschrijving	Afmetingen
	Glasdeur naar keuze: kleur brons, kleur groen, mat glas of transparant glas. Kader, klink en slot inbegrepen.	
55-021500	Rechthoekige glasdeur, grenenhouten kader	690 x 1890 mm
55-021510	Rechthoekige glasdeur, grenenhouten kader	790 x 1890 mm
55-021513	Rechthoekige glasdeur, grenenhouten kader	790 x 2090 mm

Andere afmetingen zijn beschikbaar op aanvraag.

Glazen stoomdeur

	Beschrijving	Afmetingen
55-021220	Glazen stoomdeur, aluminiumkader	890 x 2090 mm
55-021230	Glazen stoomdeur, aluminiumkader	690 x 1890 mm

Kachel- en beschermmuur in steen

	Beschrijving	Afmetingen
55-100000	Stenen beschermmuur	534 x 1870 x 15 mm

Onder voorbehoud van technische wijzigingen zonder voorafgaande bekendmaking | NL **SAU 1**

S.A. ACCUBEL | Industriestrasse 28 | B-4700 Eupen | **T** +32 (0)87 59 16 50 | **F** +32 (0)87 59 16 55 | E-mail: info@accubel.be | Internet: www.accubel.be

HARVIA

Kleerhanger

	Beschrijving
55-100620	Kleerhanger met 4 haken

Verluchting

	Beschrijving
55-024200	Verluchtingsklep
55-024300	Verluchtingsrooster

Emmers

55-100110 55-100120

55-100200 55-100300

55-024400

	Beschrijving
55-100110	Vurehouten emmer met plastic inzet 5 liter
55-100120	Larikshouten emmer met plastic inzet 5 liter
55-100200	Inox emmer 4,5 liter en pollepel
55-100300	Houten pollepel 40 cm
55-024400	Inox-set: emmer, pollepel, hygrometer / thermometer

Zandloper

55-100400

	Beschrijving
55-100400	Zandloper 15 min.

Thermometers en hygrometers

55-750015 55-100430

55-100435 55-100445

	Beschrijving
55-750015	Thermometer «Saunaman»
55-100430	Thermometer / hygrometer alles in één standaard
55-100435	Thermometer / hygrometer in glas met houten kader
55-100445	Verticale thermometer / hygrometer in glas met houten kader

Lamp en lampenkap

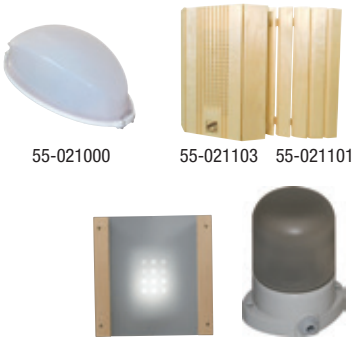

55-021000 55-021103 55-021101

55-100520 55-021001

	Beschrijving
55-021000	Lamp voor saunacabine max. 40 W (E14) 230V, IP 54, max. temperatuur 125°C
55-021001	Saunalamp 230V, IP 54
55-021101	Multiplex lampenkap
55-021103	Houten lampenkap Lux
55-100520	Glazen lampenkap, hoekmodel

HARVIA

Luminotherapie-paneel voor sauna- en infraroodcabine

55-021150 / 55-021155

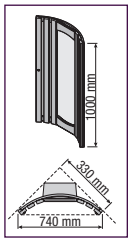

	Beschrijving
55-021150	Luminotherapie-paneel 1 x 50W met besturing Griffin, manuele of automatische kleurwissel (geel, rood, blauw, groen)
55-021155	Luminotherapie-paneel 2 x 35W met besturing Griffin, manuele of automatische kleurwissel (geel, rood, blauw, groen)
	Lamp voor infraroodcabine
59-500006	Blauwe lamp 25W (E27)
59-500007	Groene lamp 25W (E27)
59-500008	Geele lamp 25W (E27)
59-500009	Roode lamp 25W (E27)

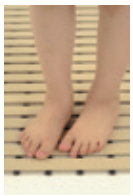

55-023601
55-023602

Bodemvlonder

	Beschrijving
55-023601	Beige PVC bodemvlonder, rol van 60 cm op 15 m
55-023602	Beige PVC bodemvlonder, rol van 90c m op 15 m

Massagetoebehoren

55-100670

55-100671

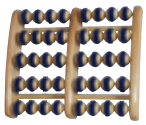

55-100673

	Beschrijving
55-100670	Massageset
55-100671	Borstelset
55-100673	Rooster voor voetmassage

Parfum voor sauna- en infraroodcabine

55-550500 / 55-550510
55-550520 / 55-550530

55-100730

55-100731 / 55-100732

	Beschrijving
55-550500	Parfum voor sauna eucalyptus 150 ml
55-550510	Parfum voor sauna citrus 150 ml
55-550520	Parfum voor sauna berk 150 ml
55-550530	Parfum voor sauna grenen 150 ml
55-100730	Oliebrander voor infraroodparfum
55-100731	Infraroodparfum 3x20 ml «Active»
55-100732	Infraroodparfum 3x20 ml «Relax»
55-550490	Parfum voor stoomcabine eucalyptus 5 liter

Onder voorbehoud van technische wijzigingen zonder voorafgaande bekendmaking | NL **SAU 1**

S.A. ACCUBEL | Industriestrasse 28 | B-4700 Eupen | **T** +32 (0)87 59 16 50 | **F** +32 (0)87 59 16 55 | E-mail: info@accubel.be | Internet: www.accubel.be