HIDDEN HEATER voor inbouw achter een bank (6 - 12 kW)

54-150400

52-800230

HIDDEN HEATER		52-733060	52-733090	52-733120
Vermogen	**kW**	**6**	**9**	**12**
Aanbevolen voor sauna (min.-max.)	**m³**	**6-10**	**10-14**	**12-17**
Bediening		**op afstand**	**op afstand**	**op afstand**
Min. saunahoogte	mm	2100	2100	2100
Max. hoeveelheid stenen	kg	15	15	15
Afmetingen (l x h x d)	mm	1175x830x270	1175x830x270	1175x830x270
Gewicht	kg	33	33	33
Elektrische voeding	V/Ph/Hz	400/3/50 + A	400/3/50 + A	400/3/50 + A
Voedingskabel	mm²	5x1,5	5x2,5	5x4
Beveiliging	A	3x10	3x16	3x20
Veiligheidsafstanden A	mm	75	90	120
B	mm	1100	1100	1100
C	mm	270	270	270
D	mm	1175	1175	1175
E	mm	75	75	90
F	mm	830	830	830
VERPLICHT TOEBEHOREN				
Stenen 20 kg (klein)	CODE	**55-010000**	**55-010000**	**55-010000**
Stenen 20 kg (groot)	CODE	**55-010001**	**55-010001**	**55-010001**
Bediening standaard	CODE	**54-150400**	**54-150400**	**54-150400**
Bediening Griffin	CODE	**52-800230**	**52-800230**	**52-800230**
OPTIONEEL TOEBEHOREN				
Houten sokkel voor de kom	CODE	**55-733061**	**55-733061**	**55-733061**
Beschermrooster voor de kachel	CODE	**55-733062**	**55-733062**	**55-733062**

Afmetingen in mm

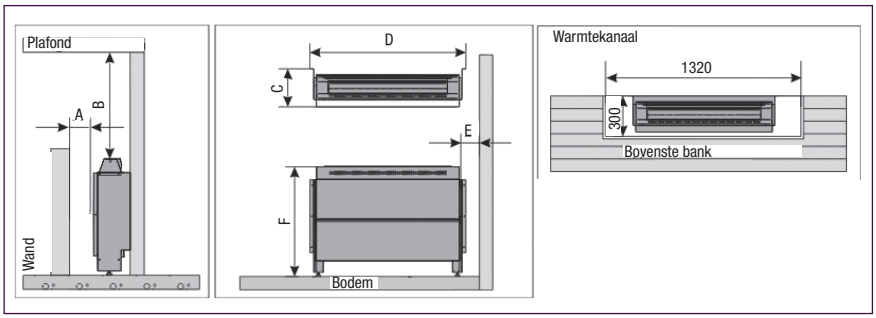

S.A. ACCUBEL | Industriestrasse 28 | B-4700 Eupen | **T** +32 (0)87 59 16 50 | **F** +32 (0)87 59 16 55 | E-mail: info@accubel.be | Internet: www.accubel.be