Chauffe-eau petite capacité
ARPÈGE (10 - 50 litres)

p. 2

Préparateur d'eau chaude sanitaire à échangeur serpentin optimisé
vertical mural **BRD** (100 - 200 litres)
stable **BRDST** (200 - 300 litres)

Également disponible:
PECS muraux multi-position à échangeur annulaire (100 - 200 litres)

p. 3

Chauffe-eau électrique à résistance blindée
vertical mural **VM - VT** (50 - 200 litres)
stable **PM - PT** (150 - 500 litres)
horizontal mural raccordement côté **HME** (75 - 200 litres)

Également disponible:
Modèle vertical mural 200 VMC COMPACT (Ø 570 mm sur demande)
Modèle horizontal raccordement dessous (sur demande)

p. 5

Chauffe-eau électrique à résistance stéatite **DURALIS ACI hybride**
vertical mural étroit **VMST2H** (50 - 200 litres)
stable **PMST2H** (150 - 300 litres)
horizontal avec raccordement en-dessous **HMEST2H** (100 - 200 litres)

Également disponible:
Verticaux muraux compacts 100 VMST2HC, 150 VMST2HC et 200 VMST2HC (sur demande)

Kits de transformation électriques pour modèles ACI DURALIS (en option)

p. 8

Chauffe-eau instantané
VARIO SELECT

p. 11

Accessoires pour chauffe-eau

p. 12

Determinez la quantité d'eau chaude nécessaire pour vos clients

p. 13

Les règles essentielles à respecter

p. 13

Raccordements

p. 14

Également disponibles (sur demande):
- Chauffe-eau grandes capacités
- Chauffe-eau instantanés
- Chauffe-eau INOX

S.A. ACCUBEL | Industriestrasse 28 | B-4700 Eupen | **T** +32 (0)87 59 16 50 | **F** +32 (0)87 59 16 55 | E-mail: info@accubel.be | Internet: www.accubel.be

Spécialiste de l'eau chaude sanitaire depuis plus de 70 ans, THERMOR fabrique des chauffe-eau électriques et des appareils de production d'eau chaude sanitaire de 10 à 500 litres pour tous types d'utilisation. Toujours à la pointe de l'innovation, en neuf comme en rénovation, la large gamme THERMOR répond à vos attentes quels que soient l'environnement et la nature de l'eau.

équipé ACI hybride

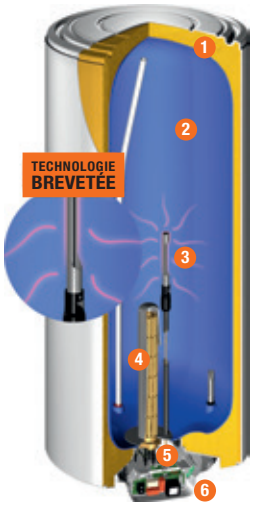

1. Isolation thermique en polyuréthane 0% CFC
2. Revêtement en émail
3. Anode ACI hybride: anode en titane allongée enrobée de magnésium
4. Résistance stéatite
5. Carte électronique avec accu 6 V
6. FACILITRI

La qualité de l'eau est très différente selon les régions.
La durée de vie d'un chauffe-eau dépend de la qualité de l'eau. Elle se résume en 2 critères:

1. **Le degré de dureté TH**
   L'eau est dure (de 15 à 50°f), soit entartrante, lorsqu'elle contient beaucoup de magnésium et de calcium. Ce qui est bénéfique pour la protection de la cuve. Quand elle contient **peu ou pas d'éléments protecteurs, l'eau est douce (de 0 à 14°f)**. Elle est donc agressive pour la cuve du chauffe-eau.
2. **La quantité de nitrates, chlorures et sulfates**
   Ces éléments accentuent la corrosion des métaux. L'eau est alors très agressive pour la cuve du chauffe-eau.

THERMOR innove avec un chauffe-eau qui répond à toutes les qualités d'eau et permet de prolonger la durée de vie jusqu'à 2x plus longtemps dans les eaux agressives.

Protection dynamique anticorrosion: combinaison de l'action de l'anode en titane inusable et des particules de magnésium
- Projection immédiate et uniforme du magnésium protecteur sur les parois de la cuve
- Maintien permanent de la barrière protectrice grâce au courant imposé

Résistance stéatite protégée par un fourreau: limite le dépôt de tartre, changement de la résistance sans vidange.

Retrouvez le film **«ACI hybride: Comment ça marche?»** en scannant le flashcode avec votre smartphone.

Gagner du temps pour le remplacement d'un chauffe-eau

THERMOR invente: le chauffe-eau universel!
En rénovation, vous recherchez une rapidité et une simplicité de remplacement d'un chauffe-eau. Grâce au double entraxe THERMOR, **gagnez du temps en évitant de refaire les trous**.

Retrouvez le film «Double entraxe: Comment ça marche?» en scannant le flashcode avec votre smartphone.

2 types de diamètres:
- **505 mm**, idéal pour les endroits exigus, les placards
- **570 mm**, pratique pour les hauteurs réduites sous plafond (sur demande)

Raccordement dessous (sur demande) **ou sur le côté**
- Pratique pour s'adapter à tous types d'installation
- Idéal pour raccordement au dessus d'un évier

Accessoires
Toute une gamme pour faciliter l'installation et gagner du temps

Plus performant
Catégorie C: cette norme labellise des chauffe-eau plus performants à travers plusieurs critères: système ACI, précision du thermostat, voyant de chauffe, faible charge thermique, un V40 (volume d'eau chaude à 40°C) au minimum de 1,75 et une meilleure isolation. Ainsi, **un chauffe-eau CAT C permet de réaliser jusqu'à 8% d'économies d'énergie supplémentaire**. Chez THERMOR, tous les produits **équipés du système ACI hybride sont CAT C**.

Chauffe-eau petite capacité **ARPÈGE** (10 - 50 litres)

Pratique pour un deuxième point de puisage isolé

- La proximité chauffe-eau/point de puisage assure une eau chaude immédiate et plus d'économies
- Chauffe rapide
- Molette de réglage accessible et voyant de chauffe
- Encombrement minimal; s'intègre facilement dans un placard sur ou sous évier (2 versions différentes)

ARPÈGE		S10SR	S15SRC (D)	S15SR	S30SR	S50SR (D)	S10SS	S15SSC
		Sur évier	**Sur** évier	**Sur** évier	**Sur** évier	**Sur** évier	**Sous** évier	
CODE		**221071**	**221079**	**221073**	**231020**	**241039**	**221072**	**221074**
Capacité	l	10	15 compact	15	30	50	10	15 compact
Puissance	W	1600	1600	2000	2000	2000	2000	2000
Alimentation électrique	V/Ph/Hz	**230/1/50 + T**			**230/1/50 + T**		**230/1/50 + T**	
Consommation d'entretien [1]	kW/24h	0,48	0,58	0,53	0,76	1,13	0,63	0,66
Constante de refroidissement	°C/24h	1,01	0,82	0,75	0,53	0,48	1,33	0,93
Temps de chauffe 15 à 65°C	min.	24	32	26	57	96	18	23
Dimensions: Ø	mm	255	338	287	338	338	255	338
A	mm	456	400	496	623	918	456	400
B	mm	290	236	327	463	750	218	164
C	mm	262	345	294	345	345	262	345
D	mm	64	81	70	81	81	64	81
Poids à vide	kg	7,5	9,5	9,5	13	18	7,5	9,5
Niveau de protection		IP 25	IP 25	IP 25	IP 25	IP 25	IP 24	IP 24
ACCESSOIRES OBLIGATOIRES p. 13								
Batterie mélangeuse [2]	CODE	**MSR**	**MSR**	**MSR**	**MSR**	**MSR**	**MSS**	**MSS**
Groupe sécurité 1/2" [2]	CODE	**GS1/2**	**GS1/2**	**GS1/2**	**GS1/2**	**GS1/2**	**GS1/2**	**GS1/2**

1 Pour un appareil réglé à 65°C et une ambiance à 20°C
2 Soit la batterie mélangeuse, soit le groupe de sécurité 1/2"

(D) DÉLAI DE LIVRAISON +/- 10 jours

Sous évier

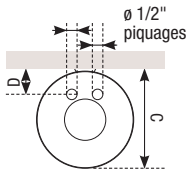

Sur évier

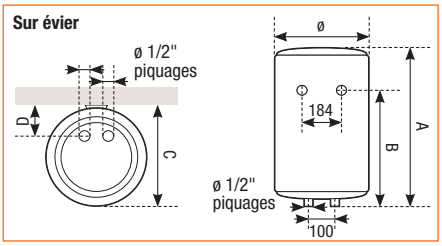

- **Cuve résistante** et conforme aux normes d'hygiène grâce à son revêtement intérieur en émail vitrifié à haute teneur en quartz
- **Forte puissance:** production de 10, 15, 30 ou 50 litres d'eau à 65°C en 20, 30, 55 ou 95 min., soit 100 litres à 45°C toutes les 95 min. avec un boiler 50 litres (eau froide à 15°C)
- **Anode magnésium** avec résistance compensatrice
- **Excellente isolation** (0% CFC)
- **Fonctionnement sous ou hors pression** (avec robinetterie spéciale non fournie)
- **Fixation avec détrompeur** sur et sous évier

INSTALLATION

- **Pratique et rapide** à installer
- **Accès direct à la molette** de réglage de la température

(G) GARANTIE

Cuve: 3 ans
Pièces électriques: 2 ans

Sous réserve de modifications techniques sans avis préalable | FR **WHE 1**
S.A. ACCUBEL | Industriestrasse 28 | B-4700 Eupen | **T** +32 (0)87 59 16 50 | **F** +32 (0)87 59 16 55 | E-mail: info@accubel.be | Internet: www.accubel.be

Préparateur d'eau chaude sanitaire à échangeur serpentin optimisé (100 - 200 litres)

Le complément idéal pour la chaudière

Échangeur serpentin

- Gain de temps grâce au double entraxe (500/800 et 700/800 mm) pour le remplacement d'un chauffe-eau en évitant de refaire les trous
- Une large gamme pour répondre à toutes les configurations (100 à 300 litres)
- Échangeur serpentin double spire optimisé pour une quantité d'eau chaude maximale
- Compatible avec tous types de chaudières
- Possibilité d'ajouter une résistance électrique (150 à 300 litres)
- Le brise-jet empêche le mélange eau chaude / eau froide pour une stratification optimale

Vertical mural BRD (100 - 200 litres)

			D		
			100 BRD	150 BRD	200 BRD
CODE			**864407**	**874410**	**884409**
Capacité		l	100	150	200
Puissance échangeur chaudière 1/2		kW	19,3/14,4	25,6/16,8	25,6/16,8
Alimentation électrique		V/Ph/Hz	**230/1/50 + T**	**230/1/50 + T**	**230/1/50 + T**
Temps de chauffe chaudière 15 à 65°C 1/2		min.	26/36	29/46	38/61
Débit max. 1 heure 1/2		l	476/355	631/414	631/414
10 min. 1/2 3		l	162/156	243/205	272/205
Perte de charge 1/2		mbar	135/25	150/30	150/30
Consommation d'entretien		kW/24h - 65°C	1,28	1,68	2,06
Dimensions:	Ø	mm	505	505	513
	A	mm	910	1240	1570
Double entraxe	B_1	mm	-	800	800
	B_2	mm	-	500	700
	C_1	mm	700	1050	1050
	C_2	mm	515	750	950
	D_1	mm	115	145	475
	D_2	mm	300	445	575
Poids à vide		kg	41	55	63
Niveau de protection			IP 25	IP 25	IP 25
ACCESSOIRE OBLIGATOIRE		p. 13			
Groupe de sécurité 3/4"		CODE	**GS3/4**	**GS3/4**	**GS3/4**
ACCESSOIRES OPTIONNELS		p. 13			
Kit électrique stéatite 2400W tri		CODE	**-**	**900276**	**900548**
Quadripode universel		CODE	**900353**	**900353**	**900353**
Console d'accroche au plafond 4		CODE	**900348**	**900348**	**900348**
Patte de transfert 5		CODE	**900190**	**900190**	**900190**

1 Température primaire à 90°C, débit 2 m³/h, eau chaude à 45°C, stockage à 60°C
2 Température primaire à 80°C, débit 1 m³/h, eau chaude à 45°C, stockage à 60°C
3 Essais selon EN 625
4 Lorsque la cloison ne peut pas supporter le poids de l'appareil. Libération de l'espace sous le chauffe-eau.
5 Idéal pour pose sur ancien scellement sans refaire de percement. Rapidité et propreté d'installation.

D DÉLAI DE LIVRAISON +/- 10 jours

Brise-jet sur socle

Garantit une stratification optimale et ainsi une quantité d'eau chaude optimale.

Brise-jet mural

Petites fentes pour couper le flux d'eau et maintenir l'eau froide en partie basse

Grandes fentes pour passer le débit d'eau max.

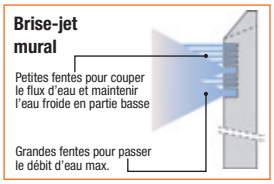

Verticaux muraux et mixtes

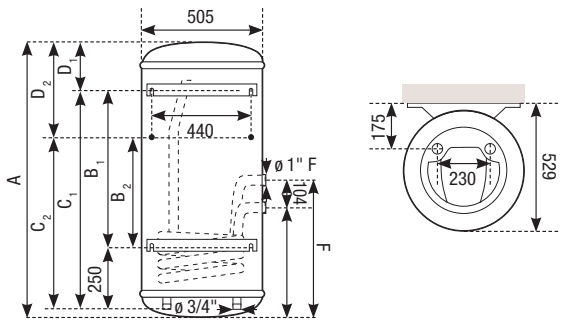

Stable BRDST (200 - 300 litres)

		200 BRDST	300 BRDST
CODE		**886405**	**896405**
Capacité	l	200	300
Puissance échangeur chaudière 1/2	kW	43,2/ 24,1	49,9/26
Alimentation électrique	V/Ph/Hz	**230/1/50 + T**	**230/1/50 + T**
Temps de chauffe chaudière 15 à 65°C 1/2	min.	23/36	30/50
Débit max. 1 heure 1/2	l	1064/698	1230/756
10 min. 1/2 3	l	326/312	489/370
Perte de charge	mbar	165/35	180/55
Consommation d'entretien	kW/24h - 65°C	2,32	2,77
Dimensions: Ø	mm	577	577
A	mm	1270	1787
B	mm	533	1006
C	mm	543	587
D	mm	465	489
E	mm	446	490
Poids à vide	kg	76	94
Niveau de protection		IP 24	IP 24
ACCESSOIRE OBLIGATOIRE	p. 13		
Groupe de sécurité 3/4"	CODE	**GS3/4**	**GS3/4**
ACCESSOIRE OPTIONNEL (pour mixte)	p. 13		
Kit électrique stéatite 2400W TRI	CODE	**900549**	**-**
Kit électrique stéatite 3000W TRI		**-**	**900550**
Kit pieds stabilisateurs	CODE	**900357**	**900357**

1 Température circuit primaire à 90°C, débit 2 m³/h, eau chaude à 45°C, stockage à 60°C
2 Température circuit primaire à 80°C, débit 1 m³/h, eau chaude à 45°C, stockage à 60°C
3 Essais selon EN 625

Stables ACI

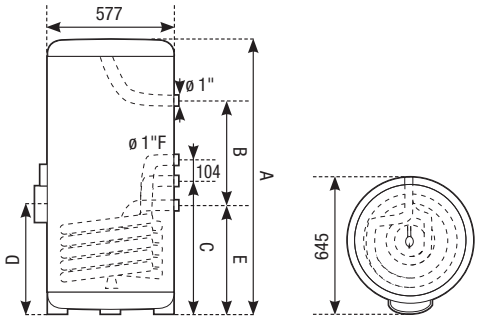

- **Échangeur optimisé** en partie basse évite la surchauffe, assure l'anti-légionellose et diminue l'entartrage. Le volume total du ballon est ainsi entièrement réchauffé
- **Meilleur contrôle de la température:** une sonde, en partie basse, juste au-dessus de l'échangeur, améliore la capacité de stockage et empêche les surchauffes et donc les brûlures
- **Température constante:** un brise-jet évite le mélange eau chaude / eau froide
- **Aquastat inverseur** avec priorité eau chaude (électrique et chaudière)
- **Cuve en acier**, protégée par émaillage à haute teneur en quartz
- **Isolation** en mousse polyuréthane 0% CFC
- Protection de la cuve grâce au **système ACI (Anti-Corrosion Intégrale)**

INSTALLATION

- **Facile à poser:** repères de perçage sur l'emballage
- **Version mixte:** changement de la résistance stéatite sans vidange

Également disponible:
PECS muraux multi-position à échangeur annulaire (100-200 litres)

GARANTIE:

Cuve: 5 ans
Couverte par la garantie ACI: 100 € pour les interventions

Pièces amovibles et pièces électriques: 2 ans
Couverte par la garantie ACI: 50 € pour les interventions

Sous réserve de modifications techniques sans avis préalable | FR **WHE 2**
S.A. ACCUBEL | Industriestrasse 28 | B-4700 Eupen | **T** +32 (0)87 59 16 50 | **F** +32 (0)87 59 16 55 | E-mail: info@accubel.be | Internet: www.accubel.be

Chauffe-eau électrique à résistance blindée

L'eau chaude à petit prix

Anode magnésium

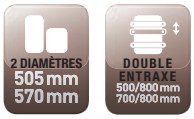

- Deux diamètres: 505 ou 570 mm (570 mm sur demande)
- Gain de temps grâce au double entraxe (500/800 et 700/800 mm) pour le remplacement d'un chauffe-eau en évitant de refaire les trous
- Une large gamme pour répondre à toutes les configurations
- Chauffe rapide
- Anti-corrosion renforcée par une anode magnésium qui se consomme peu à peu
- Grâce à sa résistance ohmique exclusive, les potentiels de la cuve et du thermoplongeur sont équilibrés, optimisant l'anti-corrosion ainsi que le rendement et la durée de vie de l'anode.

Vertical mural VM (50 - 200 litres)

			50 VM	75 VM	100 VM	150 VM	200 VM
CODE			**241040**	**251043**	**261049**	**271072**	**281067**
Capacité		l	50	75	100	150	200
Puissance		W	1200	1200	1200	1600	2200
Alimentation électrique		V/Ph/Hz	**230/1/50 + T**	**230/1/50 + T**	**230/1/50 + T**	**230/1/50 + T**	**230/1/50 + T**
Consommation d'entretien 3		kW/24h - 65°C	0,82	1,05	1,25	1,65	1,93
Quantité d'eau chaude à 40°C 1		l	- 2	143	188	294	404
Constante de refroidissement 3		°C/24h	0,35	0,30	0,26	0,23	0,20
Temps de chauffe 15 à 65°C 3		h	3h27	3h40	5h17	5h36	5h33
Dimensions:	Ø	mm	505	505	505	505	513
	A	mm	570	735	910	1240	1570
Double entraxe	B_1	mm	-	-	-	800	800
	B_2	mm	-	-	-	500	700
	C_1	mm	370	570	700	1050	1050
	C_2	mm	-	-	515	750	950
	D_1	mm	155	120	115	145	475
	D_2	mm	-	-	300	445	575
Poids à vide		kg	22	27	32	41	54
Niveau de protection			IP 25	IP 25	IP 25	IP 25	IP 25
ACCESSOIRE OBLIGATOIRE p. 13							
Groupe de sécurité 3/4"		CODE	**GS3/4**	**GS3/4**	**GS3/4**	**GS3/4**	**GS3/4**
ACCESSOIRES OPTIONNELS p. 13							
Quadripode universel		CODE	**900353**	**900353**	**900353**	**900353**	**900353**
Console d'accroche au plafond 4		CODE	**900348**	**900348**	**900348**	**900189**	**900189**
Patte de transfert 5		CODE	**900190**	**900190**	**900190**	**900190**	**900190**

1 Quantité d'eau chaude mélangée à 40°C fournie par un appareil réglé à 65°C
2 Pas de valeur pour les capacités < 75 litres
3 Nos valeurs de consommation d'entretien, de temps de chauffe et de constante de refroidissement sont calculées selon le cahier des charges LCIE NF Performance (eau froide à 15°C, eau chaude à 65°C, ambiance à 20°C).
4 Lorsque la cloison ne peut pas supporter le poids de l'appareil. Libération de l'espace sous le chauffe-eau.
5 Idéal pour pose sur ancien scellement sans refaire de percement. Rapidité et propreté d'installation.

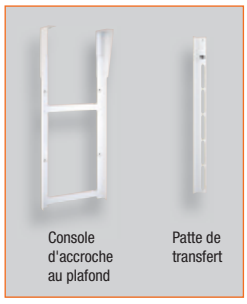

Console d'accroche au plafond

Patte de transfert

Blindés verticaux muraux

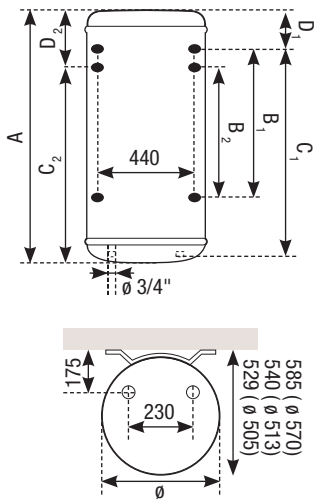

Stable PM - PT (150 - 500 litres)

		(D) 150 PM	(D) 200 PM	(D) 250 PM	(D) 300 PM	(D) 500 PT
CODE		**272014**	**282029**	**282035**	**292039**	**292001**
Capacité	l	150	200	250	300	500
Puissance	W	2200	2200	3000	3000	5000
Alimentation électrique	V/Ph/Hz	**230/1/50 + T**	**230/1/50 + T**	**230/1/50 + T**	**230/1/50 + T**	**Tous courants** 1
Consommation d'entretien 3	kW/24h - 65°C	1,63	1,9	2,23	2,48	4
Quantité d'eau chaude à 40°C 2	l	267	364	445	553	-
Constante de refroidissement 3		0,23	0,20	0,19	0,17	0,17
Temps de chauffe 15 à 65°C 3	h	3h27	4h57	4h43	5h51	5h53
Dimensions: Ø	mm	575	575	575	575	680
A	mm	1005	1260	1500	1760	2050
B	mm	270	270	270	270	315
C	mm	160	160	160	160	240
D	mm	30	30	30	30	25
Poids à vide	kg	40	51	69	73	148
Niveau de protection		IP 24	IP 24	IP 24	IP 24	IP 24
ACCESSOIRES OBLIGATOIRES	p. 13					
Raccordement diélectrique fourni 4	CODE	**incl.**	**incl.**	**incl.**	**incl.**	**DIE**
Groupe de sécurité	CODE	**GS3/4**	**GS3/4**	**GS3/4**	**GS3/4**	**GS1**
ACCESSOIRES OPTIONNELS	p. 13					
Rehausse version stable 5	CODE	**900286**	**900286**	**900286**	**900286**	**-**
Kit pieds stabilisateurs	CODE	**900357**	**900357**	**900357**	**900357**	**900357**

1 Tous courants = 230 V mono ou 230/400 V tri
2 Quantité d'eau chaude mélangée à 40°C fournie par un appareil réglé à 65°C
3 Nos valeurs de consommation d'entretien, de temps de chauffe et de constante de refroidissement sont calculées selon le cahier des charges LCIE NF Performance (eau froide à 15°C, eau chaude à 65°C, ambiance à 20°C).
4 Sauf 500 litres
5 H = 190 mm. Idéal pour un dégagement sous l'appareil et faciliter la mise en oeuvre des tuyauteries.

(D) DÉLAI DE LIVRAISON +/- 10 jours

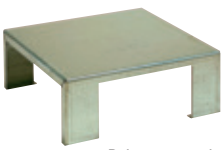

Rehausse version stable

Blindés stables

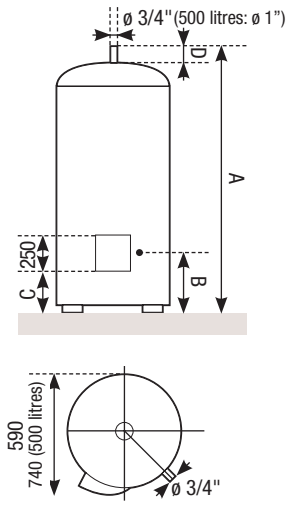

Sous réserve de modifications techniques sans avis préalable | FR **WHE 3**
S.A. ACCUBEL | Industriestrasse 28 | B-4700 Eupen | **T** +32 (0)87 59 16 50 | **F** +32 (0)87 59 16 55 | E-mail: info@accubel.be | Internet: www.accubel.be

Horizontal mural raccordement côté

HME (75 - 200 litres)

			D 75 HME	D 100 HME	150 HME	200 HME
CODE			**853407**	**863410**	**873415**	**883420**
Capacité		l	75	100	150	200
Puissance		W	1600	1600	2200	2200
Alimentation électrique		V/Ph/Hz	**230/1/50 + T**	**230/1/50 + T**	**230/1/50 + T**	**230/1/50 + T**
Consommation d'entretien [2]		kW/24h - 65°C	1,35	1,49	1,91	2,24
Quantité d'eau chaude à 40°C [1]		l	154	197	290	389
Constante de refroidissement [2]		°C/24h	0,40	0,31	0,27	0,24
Temps de chauffe 15 à 65°C		h	3h06	3h51	4h30	6h09
Dimensions:	Ø	mm	505	570	570	570
	A	mm	745	750	1000	1260
	B	mm	réglable (ceintures mobiles)		réglable (ceintures mobiles)	
	C	mm	réglable (ceintures mobiles)		réglable (ceintures mobiles)	
	D	mm	165	175	175	175
	E	mm	515	585	585	585
Poids à vide		kg	28	32	41	50
Niveau de protection			IP 24	IP 24	IP 24	IP 24
ACCESSOIRE OBLIGATOIRE		p. 13				
Groupe de sécurité 3/4"		CODE	**GS3/4**	**GS3/4**	**GS3/4**	**GS3/4**

1 Quantité d'eau chaude mélangée à 40°C fournie par un appareil réglé à 65°C.
2 Nos valeurs de consommation d'entretien, de temps de chauffe et de constante de refroidissement sont calculées selon le cahier des charges LCIE NF Performance (eau froide à 15°C, eau chaude à 65°C, ambiance à 20°C).

D DÉLAI DE LIVRAISON +/- 10 jours

Blindés horizontaux raccordement côté

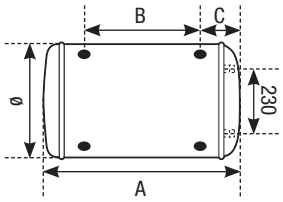

- **Résistance «thermoplongeur» ou blindée** plongée directement dans l'eau
- **Cuve conforme aux normes d'hygiène** grâce à son revêtement intérieur en émail vitrifié à haute teneur en quartz
- **Verticaux muraux:**
  - Gain de place avec un diamètre de 505 mm pour une installation dans les endroits les plus exigus, et double entraxe pour faciliter le remplacement
  - Montage en lieu et place des anciens appareils grâce aux cotes de fixation standardisées et à la patte de transfert qui s'adapte dans tous les cas à des fixations à entraxe différent
- **Stables:**
  - Mise en place facilitée dans les placards ou encastrement sous plafond bas grâce à la conception du capot et à la position du groupe de sécurité
  - Possibilité de passage des tubes sous l'appareil avec le socle de rehausse en accessoire (jusqu'à 300 litres)
- **Horizontaux «raccordement côté»:**
  - Berceau de fixation de série pour installation au mur, au sol ou au plafond
  - Pour la fixation au plafond, utiliser obligatoirement le kit de cerclage (en option)
- Livré avec **raccord diélectrique** (sauf 500 litres)

INSTALLATION

- **Pratique:** gouttières de préhension, facilité de fixation du capot
- **Facile à poser:** repères de perçage sur l'emballage

Également disponible: modèle vertical mural 200 VMC COMPACT (Ø 570 mm sur demande)
modèle horizontal raccordement dessous (sur demande)

G GARANTIE
Cuve: 5 ans
Pièces amovibles et pièces électriques: 2 ans

Chauffe-eau électrique à résistance stéatite **DURALIS ACI hybride**, protection par anode active

Le chauffe-eau durable et universel

- Conçu pour durer jusqu'à 2 fois plus longtemps par rapport à une chauffe-eau classique THERMOR
- Gain de temps pour le remplacement d'un chauffe-eau en évitant de refaire les trous
- Jusqu'à 8% d'économies grâce au thermostat électronique

équipé ACI hybride

CAT. C

Vertical mural étroit VMST2H (50 - 200 litres)

			Ⓓ 50 VMST2H	Ⓓ 75 VMST2H	100 VMST2H	150 VMST2H	200 VMST2H
CODE			**241057**	**251056**	**261067**	**271083**	**281077**
Capacité		l	50	75	100	150	200
Puissance		W	1200	1200	1200	1800	2400
Alimentation électrique		V/Ph/Hz	**230/1/50**	**230/1/50**	**230/1/50**	**230/1/50**	**kit. en triph. (option)**
Consommation d'entretien [4]		kW/24h - 65°C	0,82	1,02	1,25	1,59	1,94
Quantité d'eau chaude à 40°C [1]		l	- [2]	140	187	278	375
Constante de refroidissement [4]		°C/24h	0,35	0,29	0,26	0,22	0,19
Temps de chauffe 15 à 65°C [4]		h	2h30	3h50	5h12	5h16	5h20
Dimensions:	Ø	mm	505	505	505	505	513
	A	mm	575	740	910	1240	1570
	B [1]	mm	-	-	-	800	800
	B [2]	mm	-	-	-	500	700
	C [1]	mm	370	570	750	1050	1050
	C [2]	mm	-	465	-	750	950
	D [1]	mm	155	120	115	145	475
	D [2]	mm	-	-	300	445	575
Poids à vide		kg	22	27	32	41	52
Niveau de protection			IP 25	IP 25	IP 25	IP 25	IP 25
ACCESSOIRE OBLIGATOIRE	p. 13						
Groupe de sécurité 3/4"	CODE		**GS3/4**	**GS3/4**	**GS3/4**	**GS3/4**	**GS3/4**
ACCESSOIRES OPTIONNELS	p. 13						
Quadripode universel	CODE		**900353**	**900353**	**900353**	**900353**	**900353**
Console d'accroche au plafond [5]	CODE		**900348**	**900348**	**900348**	**900189**	**900189**
Patte de transfert [6]	CODE		**900190**	**900190**	**900190**	**900190**	**900190**
Kit FACILITRI 3x400V	CODE		**-**	**-**	**-**	**800281**	**800281**
Kit FACILITRI 3x230V	CODE		**-**	**-**	**-**	**900180**	**900220**
Kit AGRO 80°C (industriel)	CODE		**029444**	**029444**	**029444**	**029444**	**029444**

1 Quantité d'eau chaude mélangée à 40°C fournie par un appareil réglé à 65°C
2 Pas de valeur pour les capacités < 75l
3 Hauteur sur quadripode: ajouter 490 mm.
4 Nos valeurs de consommation d'entretien, de temps de chauffe et de constante de refroidissement sont calculées selon le cahier des charges LCIE NF Performance (eau froide à 15°C, eau chaude à 65°C, ambiance à 20°C).
5 Lorsque la cloison ne peut pas supporter le poids de l'appareil. Libération de l'espace sous le chauffe-eau.
6 Idéal pour pose sur ancien scellement sans refaire de percement. Rapidité et propreté d'installation.

Ⓓ **DÉLAI DE LIVRAISON +/- 10 jours**

Verticaux muraux DURALIS

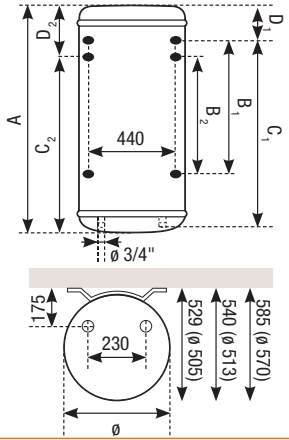

Sous réserve de modifications techniques sans avis préalable | FR **WHE 2**
S.A. ACCUBEL | Industriestrasse 28 | B-4700 Eupen | **T** +32 (0)87 59 16 50 | **F** +32 (0)87 59 16 55 | E-mail: info@accubel.be | Internet: www.accubel.be

Stable PMST2H (150 - 300 litres)

équipé ACI hybride

		150 PMST2H	200 PMST2H	250 PMST2H	300 PMST2H
CODE		**272038**	**282072**	**282074**	**292045**
Capacité	l	150	200	250	300
Puissance	W	1800	2400	3000	3000
Alimentation électrique	V/Ph/Hz	**230/1/50 kitable en triphasé (option)**			
Consommation d'entretien	kW/24h - 65°C	1,59	1,81	2,07	2,50
Quantité d'eau chaude à 40°C [1]	l	273	383	454	573
Constante de refroidissement	°C/24h	0,22	0,19	0,17	0,18
Temps de chauffe 15 à 65°C	h	4h22	4h45	4h46	5h46
Dimensions: Ø	mm	575	575	575	575
A	mm	1005	1260	1500	1760
B	mm	270	270	270	270
C	mm	160	160	160	160
D	mm	30	30	30	30
Poids à vide	kg	40	51	69	73
Niveau de protection		IP 24	IP 24	IP 24	IP 24
ACCESSOIRE OBLIGATOIRE	p. 13				
Groupe de sécurité 3/4"	CODE	**GS3/4**	**GS3/4**	**GS3/4**	**GS3/4**
ACCESSOIRES OPTIONNELS	p. 13				
Kit FACILITRI 3x400V	CODE	**800281**	**800281**	**800281**	**800281**
Kit FACILITRI 3x230V	CODE	**900180**	**900220**	**900300**	**900300**
Kit AGRO 80°C (industriel)	CODE	**009232**	**009232**	**009232**	**009232**
Kit pieds stabilisateurs	CODE	**900357**	**900357**	**900357**	**900357**
Rehausse version stable	CODE	**900286**	**900286**	**900286**	**900286**

1 Quantité d'eau chaude mélangée à 40°C fournie par un appareil réglé à 65°C.

Horizontal avec raccordement en-dessous HMEST2H (100 - 200 litres)

équipé ACI hybride

		100 HMEST2H	150 HMEST2H	200 HMEST2H
CODE		**263123**	**273124**	**283118**
Capacité	l	100	150	200
Puissance	W	1800	1800	2000
Alimentation électrique	V/Ph/Hz	**230/1/50 kitable en triphasé (option)**		
Consommation d'entretien	kW/24h - 65°C	1,28	1,60	2,06
Quantité d'eau chaude à 40°C [1]	l	186	265	381
Constante de refroidissement	°C/24h	0,27	0,23	0,22
Temps de chauffe 15 à 65°C	h	3h12	4h50	5h17
Dimensions: Ø	mm	505	505	505
A	mm	860	1180	1510
B	mm	600	800	1050
C	mm	490	490	490
D	mm	120	120	120
Poids à vide	kg	32	41	50
Niveau de protection		IP 24	IP 24	IP 24
ACCESSOIRE OBLIGATOIRE	p. 13			
Groupe de sécurité 3/4"	CODE	**GS3/4**	**GS3/4**	**GS3/4**
ACCESSOIRES OPTIONNELS	p. 13			
Kit FACILITRI 3x400V	CODE	**800281**	**800281**	**800281**
Kit FACILITRI 3x230V	CODE	**-**	**900180**	**900220**

1 Quantité d'eau chaude mélangée à 40°C fournie par un appareil réglé à 65°C.

Kits de transformation électrique pour modèles ACI DURALIS (en option)

FACILITRI pour transformer votre chauffe-eau ACI hybride mono en triphasé

	Puissance	CODE	Pour modèles
Kit FACILITRI 400 V	-	**800281**	Verticaux, horizontaux, stables ≥ 1800 W
Kit FACILITRI 230 V	1800 W	**900180**	150 litres verticaux, horizontaux, stables
Kit FACILITRI 230 V	2200 W	**900220**	200 litres verticaux, horizontaux, stables
Kit FACILITRI 230 V	3000 W	**900300**	250, 300 litres stables
Kit AGRO 80°C		**009232**	100 à 300 litres ACI, sauf horizontaux Ce kit est réservé aux usages industriels

S.A. ACCUBEL | Industriestrasse 28 | B-4700 Eupen | **T** +32 (0)87 59 16 50 | **F** +32 (0)87 59 16 55 | E-mail: info@accubel.be | Internet: www.accubel.be

Stables DURALIS

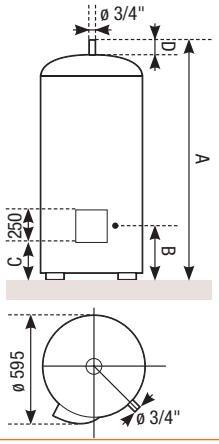

Horizontaux DURALIS

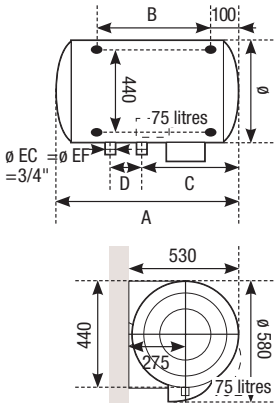

- Livré avec **raccord diélectrique bimétallique**
- **Résistance stéatite** protégée par un fourreau pour limiter l'entartrage, facilement accessible et démontable sans vidange
- **Cuve conforme aux normes d'hygiène** grâce à son revêtement intérieur en émail vitrifié à haute teneur en quartz et corps de chauffe émaillé
- **Thermostat électronique:** un réglage simple et précis entre 50 et 65°C (1°C par cran)
- **Antichauffe à sec:** pas de mise en chauffe si l'appareil n'est pas rempli d'eau
- **7 capacités de 50 à 300 litres** et 3 diamètres (505, 570 et 575 mm) adaptés à chaque besoin
- **Verticaux muraux:**
  - Gain de place avec un diamètre de 505 mm pour une installation dans les endroits les plus exigus
  - Vertical mural 200 litres en diamètre 570 mm avec double entraxe de 700/800 mm (sur demande)
  - Facilité de raccordement
  - Bornier en façade
  - Capot à charnière
- **Stables:**
  - Mise en place facilitée dans les locaux de faible hauteur, même dans les placards, grâce à la conception du capot et à la position du groupe de sécurité
  - Raccordement facile: possibilité de passage des tubes sous l'appareil avec le socle de rehausse en accessoire (jusqu'à 300 litres)
- **Horizontaux:**
  - S'installent au mur, au sol ou au plafond.
    Au plafond, le kit de cerclage est obligatoire.
  - Equipement électrique en façade et facilité de raccordement.
  - Piquages EC / EF à placer obligatoirement orientés vers le bas.
  - Diamètre étroit autorisant l'accès aux endroits les plus difficiles

INSTALLATION

Pratique: gouttières de préhension (pour le modèle stable), capot sur charnière
Facile à poser: repères de perçage sur l'emballage
Un changement de tension (mono/tri) en moins de 2 min. avec FACILITRI (à partir de 150 litres et tous les horizontaux)

Également disponible:
Verticaux muraux compacts 100 VMST2HC, 150 VMST2HC et 200 VMST2HC (sur demande)

GARANTIE:

Cuve: 5 ans
Couverte par la garantie ACI: 100 € pour les interventions

Pièces amovibles et pièces électriques: 5 ans
Couverte par la garantie ACI: 50 € pour les interventions

Sous réserve de modifications techniques sans avis préalable | FR **WHE 2**
S.A. ACCUBEL | Industriestrasse 28 | B-4700 Eupen | **T** +32 (0)87 59 16 50 | **F** +32 (0)87 59 16 55 | E-mail: info@accubel.be | Internet: www.accubel.be

Chauffe-eau instantané **VARIO SELECT**

Chauffe-eau instantané de confort avec régulation électronique

Le chauffe-eau instantané de la nouvelle série CDE est réglé par microprocesseur. Ce chauffe-eau résistant à la pression est conçu pour la préparation décentralisée d'eau chaude sanitaire, avec un ou plusieurs points de prise d'eau. Dès l'ouverture du robinet, il s'enclenche automatiquement pour s'arrêter automatiquement à la fermeture du robinet.

- Une solution compacte et efficace
- Économie d'énergie et d'eau jusqu'à 20% par rapport à d'autres chauffe-eau instantanés
- Particulièrement approprié pour la rénovation

VARIO SELECT		CDE 18-27
Puissance (commutable)	kW	18 / 21 / 24 / 27
Alimentation électrique	V/Ph/Hz	400/3/50 + T
Pression de fonctionnement max.	bar	10
Constante de température moyenne	K	1
Raccordement hydraulique	"	1/2
Dimensions: Largeur	mm	230
Hauteur	mm	466
Profondeur	mm	97
Poids	kg	3,65
Niveau de protection		IP 24
Classe de protection		I
Limitateur de débit		oui

Panneau de commande
En appuyant sur le bouton de commande, le niveau de température passe au niveau supérieur. Cinq niveaux sont réglables: 35°C, 38°C, 42°C, 48°C et 55°C. Des témoins lumineux LED indiquent la température choisie.

- Réglage d'usine 18 kW, commutable en 21, 24 ou 27 kW
- Panneau de commande avec un seul bouton et témoins LED
- Cinq niveaux de température pour un confort optimal
- Adaptation automatique de la puissance en fonction du débit et de la température d'entrée d'eau afin d'obtenir la température de départ d'eau réglée
- Sécurité optimale grâce au système électronique de contrôle de température et de pression
- Économie de temps lors de l'installation, facile et rapide

Accessoires pour chauffe-eau

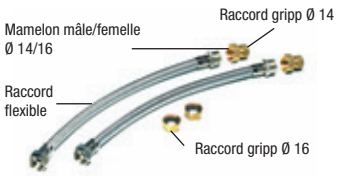

900191

Type	CODE	**Description**
029444	**029444**	Kit AGRO 80°C (industriel) pour Duralis ACI hybride avec boîtier électrique
800263	**800263**	Kit électrique blindé 3300W mono 230V
900548	**900548**	Kit électrique stéatite 2400W tri
800281	**800281**	Kit FACILITRI 3x400V pour modèles verticaux, horizontaux, stables ≥ 1800 W
900180	**900180**	Kit FACILITRI 230 V 1800W pour modèles 150 litres verticaux, horizontaux, stables
900220	**900220**	Kit FACILITRI 3x230V 2200W pour modèles 200 litres verticaux, horizontaux, stables
900300	**900300**	Kit FACILITRI 230 V 3000W pour modèles 250, 300 litres stables
900286	**900286**	Rehausse version stable
900348	**900348**	Console d'accroche au plafond pour modèles verticaux muraux 50-100 litres
900189	**900189**	Console d'accroche au plafond pour modèles verticaux muraux 150-200 litres
900190	**900190**	Patte de transfert
900353	**900353**	Quadripode universel pour chauffe-eau de 50 à 200 litres (H = 60 cm)
900357	**900357**	Kit pieds stabilisateurs
GS3/4	**GS3/4**	Groupe de sécurité 3/4" pour modèles 75-300 litres
GS1/2	**GS1/2**	Groupe de sécurité 1/2" pour modèles 10-50 litres
GS1	**GS1**	Groupe de sécurité 1" pour modèles 500 litres
DIE	**DIE**	Raccord diélectrique 3/4" métallique
FLEX	**A25012750**	Flexible eau chaude 50 cm 3/4"
GA	**92315**	Garde-air + entonnoir
MSR	**680200**	Batterie mélangeuse sur évier
MSS	**680160**	Batterie mélangeuse sous évier
RED	**CA533451**	Réducteur de pression sans manomètre 3/4"
RED-M	**D15010**	Manomètre pour réducteur de pression 3/4"

900353

Un seul quadripode (référence 900353) pour toute la gamme de chauffe-eau verticaux muraux

- Montage en 30 secondes sans outils
- Plus rigide et plus stable
- Possibilité d'ajouter des pieds stabilisateurs (référence 900357)
- Dégagement arrière pour le passage des tuyaux
- Accès facile
- Hauteur variable de 15,5 à 60 cm

Sous réserve de modifications techniques sans avis préalable | FR **WHE 2**

S.A. ACCUBEL | Industriestrasse 28 | B-4700 Eupen | **T** +32 (0)87 59 16 50 | **F** +32 (0)87 59 16 55 | E-mail: info@accubel.be | Internet: www.accubel.be

Déterminez la quantité d'eau chaude nécessaire pour vos clients

Choix du chauffe-eau en fonction du nombre de personnes vivant dans l'habitation et des habitudes de consommation en eau chaude.
Exemple: Pour 4 personnes, environ 370 litres d'eau chaude par jour, soit un chauffe-eau d'une capacité de 200 litres est nécessaire.

Quantité moyenne d'eau chaude à 40°C
1 bain = 160 litres
1 douche = 40 litres
1 vaisselle = 15 litres
1 utilisation du lavabo = 3 litres

VOLUME D'EAU CHAUDE À 40°C
La capacité d'un chauffe-eau est différente du volume d'eau chaude disponible. Ainsi, on parle de V40 *: c'est le volume d'eau chaude disponible à 40°C produit par le chauffe-eau.

Nombre de personnes	Besoins en eau chaude (l)	Capacité du chauffe-eau (l)
1 adulte	100	50
1 adulte et 1 enfant	140	75
2 adultes	190	100
2 adultes et 1 enfant	270	150
2 adultes et 2 enfants	370	200
2 adultes et 3 enfants	450	250
plus de 2 adultes et 3 enfants	570	300

* Pour soutirer de l'eau à 40°C à partir d'un volume d'eau stocké à 70°C, cette eau chaude doit être mélangée avec une certaine quantité d'eau froide. C'est l'addition de ces volumes que l'on nomme «la réserve d'eau chaude» ou V40 (valeur d'essai normatif).

Les règles essentielles à respecter

Raccordements hydrauliques

Le chauffe-eau doit être installé avec un raccord diélectrique
LA NORME: Le raccordement sur la sortie d'eau chaude se fait obligatoirement avec un manchon fonte, acier, ou un raccord isolant afin d'éviter la corrosion de la tubulure (contact direct fer-cuivre). Les raccords laiton sont interdits à ce niveau (NFC 15-100).

Tous les chauffe-eau THERMOR sont livrés avec un raccord diélectrique (sauf blindé 500 litres).

Raccordements électriques

L'alimentation doit être raccordée au thermostat
LA NORME: Le raccordement direct sur les résistances (sans passer par le thermostat) est interdit: la température de l'eau n'est plus limitée ni en régulation, ni en sécurité.
Raccordez l'alimentation sur le thermostat ou sur le bornier prévu à cet effet (cas des chauffe-eau ACI).

Un groupe de sécurité doit être installé
LA NORME: Un groupe de sécurité (non fourni avec le chauffe-eau) conforme à la norme française NF EN 1487 est obligatoirement vissé sur l'entrée d'eau froide du chauffe-eau. Aucune vanne d'arrêt ne doit être placée entre ce groupe de sécurité et l'arrivée d'eau froide. Attention aux installations avec 2 ballons en série: ne pas placer de vanne entre eux, un groupe de sécurité sur le premier ballon, et une soupape de sûreté et un clapet anti-retour sur les suivants.

Recommandations pour tous nos produits à résistance blindée
Les chauffe-eau munis d'une résistance blindée doivent être vidangés avant le démontage de la résistance. Dans le cas de pression supérieure à 5 bars, installez un réducteur de pression sur l'arrivée du réseau hydraulique.

Raccordements

PETITES CAPACITÉS
sous pression [1]

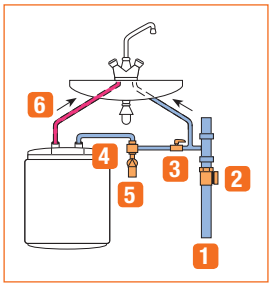

PETITES CAPACITÉS
écoulement libre [2]

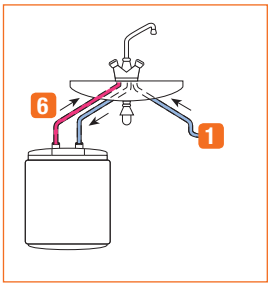

1 Arrivée eau froide
2 Réducteur de pression éventuel
3 Vanne d'arrêt
4 Groupe de sécurité
5 Entonnoir / syphon
6 Départ eau chaude

VERTICAUX MURAUX ET HORIZONTAUX
montage sous pression

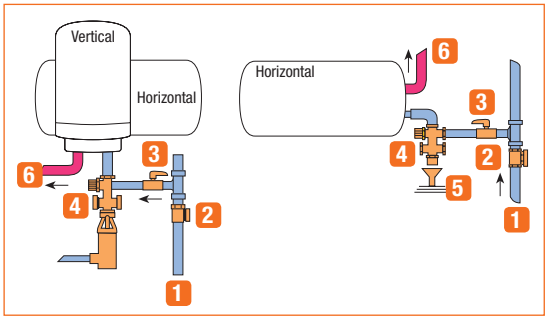

1 Arrivée eau froide
2 Réducteur de pression éventuel
3 Vanne d'arrêt
4 Groupe de sécurité
5 Entonnoir / syphon
6 Départ eau chaude

MONTAGE EN SÉRIE [3]
stables

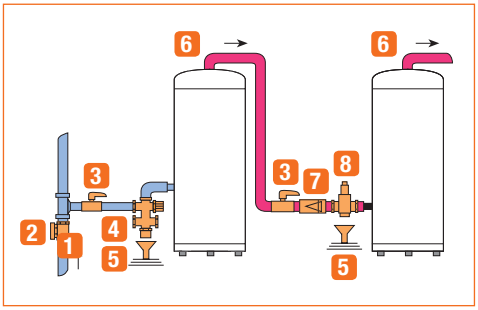

1 Arrivée eau froide
2 Réducteur de pression éventuel
3 Vanne d'arrêt
4 Groupe de sécurité
5 Entonnoir / syphon
6 Départ eau chaude
7 Clapet antiretour
8 Soupape de sûreté

INSTALLATION EN MONTAGE VERTICAL AVEC POMPE DE CHARGE
Installation d'un PECS (Préparateur Eau Chaude Sanitaire) à échangeur serpentin optimisé

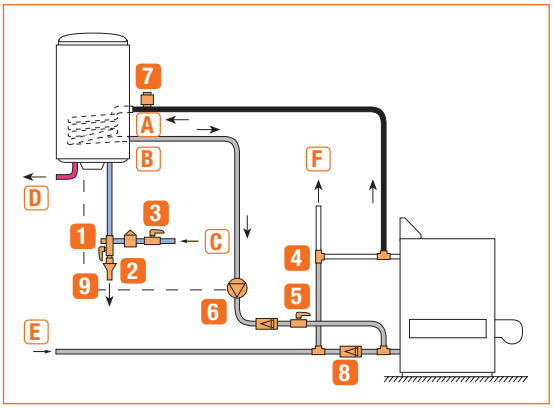

A Entrée circuit primaire
B Sortie circuit primaire
C Arrivée eau froide
D Départ eau chaude sanitaire
E Retour chauffage
F Départ chauffage

1 Groupe de sécurité
2 Vidange
3 Vanne d'arrêt
4 Vanne 3 voies
5 Vanne à passage direct
6 Pompe de charge
7 Purgeur automatique
8 Clapet antiretour
9 Liaison thermostat/pompe

1 Ces schémas montrent l'installation des appareils sous évier. Les mêmes montages peuvent être réalisés avec les appareils sur évier (entrée/sortie en dessous du chauffe-eau).
2 Robinetterie spéciale non fournie.
3 Les verticaux muraux peuvent être également montés en série suivant le même principe.

Sous réserve de modifications techniques sans avis préalable | FR **WHE 2**
S.A. ACCUBEL | Industriestrasse 28 | B-4700 Eupen | **T** +32 (0)87 59 16 50 | **F** +32 (0)87 59 16 55 | E-mail: info@accubel.be | Internet: www.accubel.be